metabo®

PROFESSIONAL POWER TOOL SOLUTIONS

TKHS 315 C

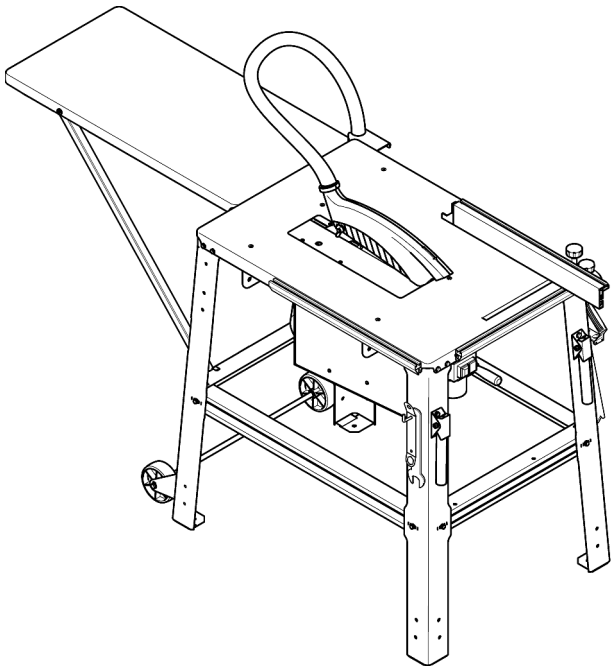

115 173 5807 / 1116 - 4.3

(HU) Originál használati utasítás. 3
(SLO) Izvirna navodila za uporabo 20
(POL) Oryginalna instrukcja obsługi 36
(RUS) Оригинальное руководство по эксплуатации 53

de Deutsch KONFORMITÄTSERKLÄRUNG

Wir erklären in alleiniger Verantwortlichkeit: Diese Tischkreissäge, identifiziert durch Type und Seriennummer *1), entspricht allen einschlägigen Bestimmungen der Richtlinien *2) und Normen *3). Prüfbericht *4),
Ausstellende Prüfstelle *5), Technische Unterlagen bei *6) - siehe unten.

en English DECLARATION OF CONFORMITY

We declare under our sole responsibility: This table saw, identified by type and serial number *1), complies with all relevant requirements of the directives *2) and standards *3). Test report *4), Issuing test body *5), Technical file at *6) - see below.

fr Français DÉCLARATION DE CONFORMITÉ

Nous déclarons sous notre seule responsabilité : Cette scie circulaire de table, identifiée par le type et le numéro de série *1), est conforme à toutes les prescriptions applicables des directives *2) et normes *3).
Compte-rendu d'essai *4), Organisme de contrôle *5), Documents techniques pour *6) - voir ci-dessous.

nl Nederlands CONFORMITEITSVERKLARING

Wij verklaren op eigen en uitsluitende verantwoording: Deze tafelcirkelzaag, geïdentificeerd door type en serienummer *1), voldoet aan alle relevante bepalingen van de richtlijnen *2) en normen *3).
Testrapport *4), Uitvoerende keuringsinstantie *5), Technische documentatie bij *6) - zie onder.

it Italiano DICHIARAZIONE DI CONFORMITÁ

Dichiariamo sotto la nostra completa responsabilità: La presente sega circolare da banco, identificata dal modello e dal numero di serie *1), è conforme a tutte le disposizioni pertinenti delle direttive *2) e delle norme *3).
Relazione di prova *4), Centro prove sottoscritto *5), Documentazione tecnica presso *6) - vedi sotto.

es Español DECLARACIÓN DE CONFORMIDAD

Declaramos con responsabilidad propia: Esta sierra circular de mesa, identificada por tipo y número de serie *1), corresponde a las disposiciones correspondientes de las directivas *2) y de las normas *3). Informe de la prueba *4), Oficina que expide el certificado *5), Documentación técnica con *6) - ver abajo.

pt Português DECLARAÇÃO DE CONFORMIDADE

Declaramos, sob nossa responsabilidade: Esta serra circular de bancada, identificada pelo tipo e número de série *1), está em conformidade com todas as disposições aplicáveis das Directivas *2) e Normas *3).
Relatório de inspecção *4), Órgão de inspecção competente *5), Documentações técnicas junto ao *6) - vide abaixo.

sv Svenska CE-ÖVERENSSTÄMMELSEINTYG

Vi intygar att vi tar ansvar för att: bordssågen med följande typ- och serienummer *1)
uppfyller kraven i alla gällande direktiv *2) och standarder *3). Provningsutlåtande *4), Utfärdande provningsanstalt *5), Medföljande teknisk dokumentation *6) - se nedan.

fi Suomi VAATIMUSTENMUKAISUUSVAKUUTUS

Vakuutamme yksinomaisella vastuullamme: Tämä rakennussirkkeli, merkitty tyyppitunnuksella ja sarjanumerolla *1), vastaa direktiivien *2) ja normien *3) kaikkia asiaankuuluvia määräyksiä. Tarkastuskertomus *4), Valtuutettu tarkastuslaitos *5), Teknisten asiakirjojen säilytyspaikka *6) - katso alhaalla.

no Norsk SAMSVARSERKLÆRING

Vi erklærer under eget ansvar: Denne bordsirkelsagen, identifisert gjennom type og serienummer *1), tilsvarer alle gjeldende bestemmelser i direktivene *2) og standardene *3). Prøverapport*4),
Ansvarlig kontrollinstans*5), Tekniske dokumenter ved *6) - se nedenfor.

da Dansk OVERENSSTEMMELSESERKLÆRING

Vi erklærer under almindeligt ansvar: Denne bordrundsav, identificeret ved angivelse af type og serienummer *1), opfylder alle relevante bestemmelser i direktiverne *2) og standarderne *3). Kontrolrapport *4), Udstedende kontrolorgan *5), Teknisk dossier ved *6) - se nedenfor.

pl Polski DEKLARACJA ZGODNOŚCI

Oświadczamy na własną odpowiedzialność: Ta pilarka stołowa, oznaczona typem i numerem seryjnym *1), spełnia wszystkie obowiązujące wymogi dyrektyw *2) i norm *3). Sprawozdanie z testu *4),
Urząd wystawiający sprawozdanie z testu *5), Dokumentacja techniczna *6) - patrz poniżej.

el Ελληνικά ΔΗΛΩΣΗ ΠΙΣΤΟΤΗΤΑΣ

Δηλώνουμε με ιδία ευθύνη: Αυτό το επιτραπέζιο δισκοπρίονο, που αναγνωρίζεται μέσω τύπου και αριθμού σειράς *1), ανταποκρίνεται σε όλες τις σχετικές διατάξεις των οδηγιών *2) και των προτύπων *3). Έκθεση ελέγχου *4), Εκδίδουσα υπηρεσία ελέγχου *5), Τεχνικά έγγραφα στο *6) - βλέπε κατωτέρω.

hu Magyar MEGFELELŐSÉGI NYILATKOZAT

Kizárólagos felelősségünk tudatában kijelentjük: Ez az asztali körfűrész – típus és sorozatszám alapján történő azonosítással *1) – megfelel az irányelvek *2) és szabványok *3) összes vonatkozó rendelkezésének.
A jegyzőkönyvet *4), a kiállítást végző vizsgálóhelyet *5), a műszaki dokumentációt *6) - lásd lent.

sl Slovensko IZJAVA O SKLADNOSTI

Z izključno odgovornostjo izjavljamo: Ta mizna krožna žaga, označena s tipom in serijsko številko *1), ustreza vsem zadevnim določbam smernic *2) in predpisov *3). Tehnična dokumentacija pri *4) - glejte spodaj.

*1) TKHS 315 C 2,0 WNB / 2,8 DNB - 01031520... / 01031521...

*2) 2011/65/EU; 2006/42/EC; 2014/30/EU

*3) EN 50581:2012, EN 61029-1:2009+A11:2010, EN 61029-2-1:2012, EN 61000-3-2:2014, EN 61000-3-3:2013, EN 55014-1:2006+A1:2009+A2:2011, EN 55014-2:1997+A1:2001+A2:2008

*4) BM 50325347 0001 (2,0 WNB); BM 50325349 0001 (2,8 DNB)

*5) TÜV Rheinland LGA Products GmbH, Tillystraße 2, D-90431 Nuernberg; Reg.-No. 0197

*6) Metabowerke GmbH, Metabo-Allee 1, 72622 Nuertingen, Germany

i.V. B. Fl

2016-11-02, Bernd Fleischmann
Direktor Innovation, Forschung und Entwicklung
(Director Innovation, Research and Development)

1. Объем поставки

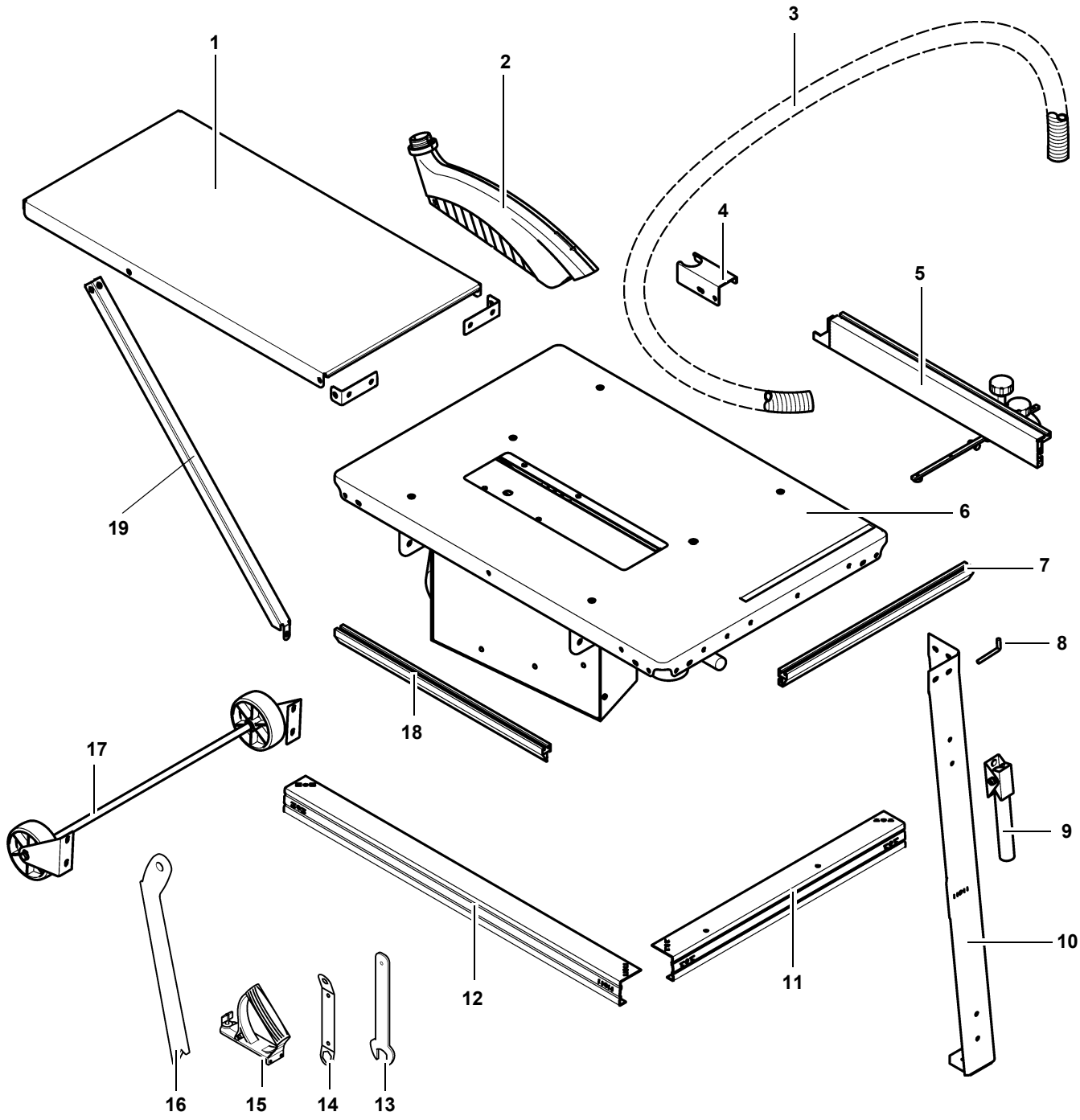

1 Расширительная пластина

2 Защитный кожух

3 Всасывающий шланг

4 Кронштейн для шланга

5 Универсальный упор для заготовок

6 Плита стола с кронштейном двигателя, двигателем, выключателем, пильным диском, расклинивающим ножом, вытяжным патрубком

7 Крепежный профиль параллельного упора

8 Крюк с винтом для крепления принадлежностей (2 шт.)

9 Ручка для транспортировки (2 шт.)

10 Ножка (4 шт.)

11 Распорка, короткая (2 шт.)

12 Распорка, длинная (2 шт.)

13 Ключ для замены пильного диска

14 Ключ для замены пильного диска

15 Ручка для толкателя

16 Толкатель / устройство подачи

17 Передвижное устройство

18 Крепежный профиль поперечного упора

19 Опора (2 шт.)

– Руководство по эксплуатации и список запасных частей

– Пакет с мелкими деталями

2. Обзор инструмента в сборе

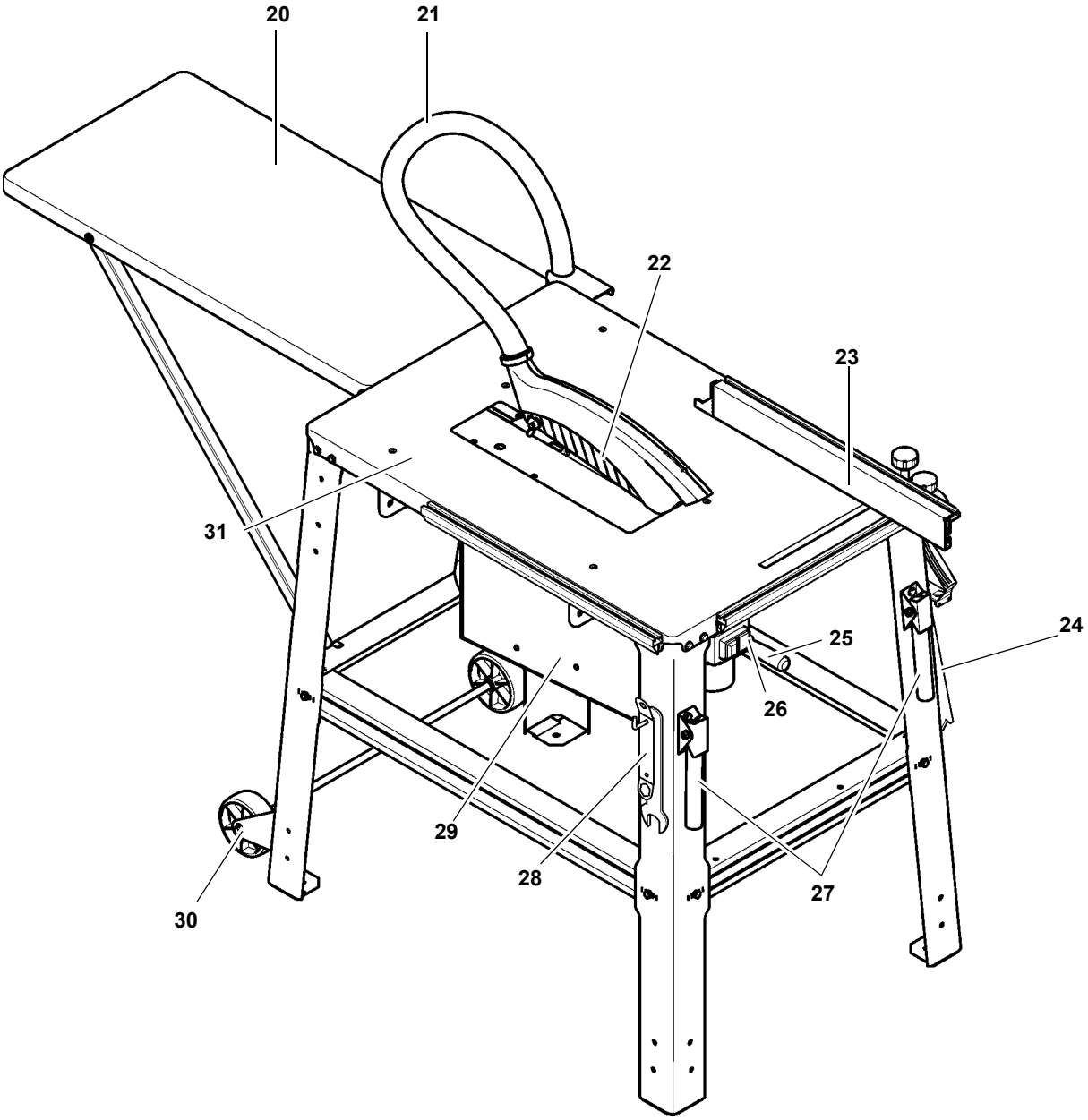

20 Удлинение стола

21 Всасывающий шланг

22 Защитный кожух

23 Универсальный упор, может использоваться как параллельный упор (монтаж на передней стороне) или как поперечный упор (монтаж с левой стороны)

24 Складочное место для толкателя / устройство подачи и ручка для толкателя

25 Рукоятка плавной регулировки глубины пропила от 0 до 85 мм

26 Выключатель (вкл./выкл.)

27 Ручки для транспортировки

28 Место хранения ключа для замены пильного диска

29 Кронштейн двигателя – угол наклона плавно регулируется от 0° до 45°

30 Передвижное устройство

31 Плита стола

Оглавление

1. Объем поставки 53
2. Обзор инструмента в сборе 54
3. Прочитать в первую очередь! 55
4. Указания по технике безопасности 55
4.1 Использование по назначению 55
4.2 Общие указания по технике безопасности 56
4.3 Символы на устройстве 58
4.4 Предохранительные устройства 58
5. Особенности продукта 58
6. Органы управления 58
7. Монтаж 59
7.1 Подключение к сети э/питания 63
7.2 Установка 63
8. Управление 63
8.1 Установка удаления с тружки 64
8.2 Регулировка глубины пропила 64
8.3 Регулировка наклона пильного диска 64
8.4 Распил с параллельным упором 65
8.5 Распил с поперечным упором 65
9. Советы и рекомендации 65
10. Техническое обслуживание и уход 66
10.1 Замена пильного диска 66
10.2 Регулировка расклинивающего ножа 67
10.3 Очистка механизма регулировки высоты пильного диска 67
10.4 Хранение машины 68
10.5 Техническое обслуживание 68
11. Ремонт 68
12. Транспортировка 68
13. Принадлежности 68
14. Защита окружающей среды 68
15. Проблемы и неисправности 68
16. Технические характеристики 70

3. Прочитать в первую очередь!

Данное руководство составлено таким образом, чтобы пользователь мог быстро и безопасно работать с устройством. Ниже приводятся краткие указания по правильному использованию руководства:

– Перед вводом устройства в эксплуатацию полностью прочитайте руководство по эксплуатации. Обратите особое внимание на указания по технике безопасности.

– Данное руководство по эксплуатации рассчитано на людей с базовыми техническими знаниями, необходимыми для работы с устройствами, подобными тем, которые описываются в данном руководстве. Если у вас отсутствует опыт работы с такими инструментами, вы должны сначала воспользоваться помощью опытных специалистов.

– Сохраняйте все документы, прилагаемые к устройству, чтобы при необходимости иметь возможность получить нужную информацию. Сохраняйте квитанцию о покупке для предоставления в гарантийных случаях.

– В случае сдачи в аренду или продажи устройства необходимо передавать вместе с ним всю прилагаемую документацию.

– Производитель не несет ответственность за повреждения, возникшие в результате несоблюдения данного руководство по эксплуатации.

Информация обозначена в данном руководстве по эксплуатации следующим образом:

Опасность!

Предупреждение об опасности травмы или о вреде для окружающей среды.

Опасность получения травм от удара электрическим током!

Предупреждение об опасности травмы при работе с электрооборудованием.

Опасность затягивания!

Предупреждение об опасности травмы людей вследствие захвата частей тела или одежды.

Внимание!

Предупреждение о возможном материальном ущербе.

Указание:

Дополнительная информация.

– Цифры на рисунках (**1, 2, 3, ...**)
  – обозначают отдельные части;
  – пронумерованы по порядку;
  – относятся к соответствующим цифрам в скобках **(1)**, **(2)**, **(3)** ... в расположенном рядом тексте.
– Инструкции к действиям, которые должны выполняться в определенной последовательности, пронумерованы.
– Инструкции к действиям, для которых последовательность выполнения не важна, отмечены знаком "точка".
– Списки отмечены знаком "тире".

4. Указания по технике безопасности

4.1 Использование по назначению

Данное устройство предназначено для продольной, поперечной распиловки и резки по формату массива древесины, стружечных плит, ДВП, фанеры, а также материалов, имеющих полимерное покрытие, канты из пластика или облицованных шпоном.

Не допускается пилить круглые заготовки, так как они могут начать вращаться вследствие воздействия на них вращающегося пильного диска.

Запрещается использовать данный станок для обработки пазов. Во время работы защитный кожух должен быть всегда смонтирован.

Любое иное использование является использованием не по назначению. Производитель не несет ответ-

ственность за повреждения, возникшие в результате несоответствующего использования.

Переделка данного инструмента или использование деталей, не проверенных и не разрешенных производителем, могут привести к непредвиденному ущербу и рискам в ходе эксплуатации.

4.2 Общие указания по технике безопасности

- При использовании данного устройства соблюдайте следующие указания по технике безопасности, чтобы исключить возникновение опасности для людей или материального ущерба.
- Также следует соблюдать специальные указания по технике безопасности, изложенные в соответствующих главах.
- При работе с циркулярными пилами соблюдайте соответствующие директивы или предписания по предотвращению несчастных случаев.

⚠ Общие опасности!

- Следите за чистотой и порядком на своем рабочем месте — беспорядок на рабочем месте может привести к несчастным случаям.
- Будьте внимательны! Сосредоточьтесь на выполняемой операции. Подходите к работе осмысленно. Прекратите работу с инструментом, если вас что-либо отвлекает!
- Учитывайте воздействия окружающей среды. Обеспечьте хорошее освещение рабочего места.
- Не работайте в неудобных позах. Постоянно сохраняйте устойчивое положение и равновесие.
- При обработке длинных заготовок используйте подходящие для них опоры.
- Распил клиньев может производиться только с помощью клиновой цулаги, отрегулированной на необходимую толщину, длину клина и угол:
  – Необходимо оснастить машину расклинивающим ножом и защитным кожухом.

  Правой рукой направьте клиновую цулагу параллельного упора и одновременно выполните подачу. Левой рукой зафиксируйте заготовку.
- Не используйте данное устройство вблизи горючих жидкостей или газов.
- Этот инструмент может использоваться только теми лицами, которые прошли инструктаж по безопасному обращению с циркулярными пилами и ознакомлены с возможными опасностями, которые могут возникать в ходе работы с ними.

  Лицам младше 18 лет разрешается использовать этот инструмент только в рамках профессионального обучения и под надзором мастера производственного обучения.
- Не допускайте посторонних, особенно детей, в опасную зону. Не разрешайте посторонним лицам прикасаться к инструменту или его сетевому кабелю во время эксплуатации.
- Не допускайте перегрузки инструмента — используйте его только в том диапазоне мощности, который указан в технических характеристиках.

⚠ Опасность, обусловленная использованием электрооборудования!

- Не оставляйте инструмент под дождем.

  Не используйте инструмент во влажных и сырых помещениях.

  Во время работы старайтесь не прикасаться частями тела к заземленным конструкциям/элементам конструкций (например, к батареям отопления, трубам, электроплитам, холодильникам).
- Используйте сетевой кабель только по назначению.
- Не используйте поврежденный сетевой кабель.
- Замена поврежденного кабеля должна осуществляться исключительно производителем, его сервисной службой или его сервисным партнером.

⚠ Опасность травмы и зажима подвижными деталями!

- Не эксплуатируйте данное устройство без смонтированных защитных приспособлений.
- Всегда соблюдайте безопасное расстояние от пильного диска. При необходимости используйте подходящие приспособления для подачи заготовок. Во время работы соблюдайте безопасное расстояние от приводимых в движение деталей.
- Прежде чем удалять обрезки заготовок и т. п. из рабочей зоны, дождитесь полной остановки пильного диска.
- Не останавливайте пильный диск, вращающийся по инерции, путем его прижима сбоку.
- Перед проведением работ по техобслуживанию убедитесь в том, что устройство отсоединено от электросети.
- Перед включением инструмента (например, после завершения технических работ) убедитесь в том, что внутри него не осталось никаких монтажных инструментов или иных отдельных деталей.
- Выключайте инструмент, если он не используется.

⚠ Даже неподвижный режущий инструмент может представлять опасность в плане нанесения порезов!

- При замене режущих инструментов надевайте защитные перчатки.
- Храните пильные диски так, чтобы полностью исключить вероятность травмы людей.

⚠ Опасность вследствие отдачи заготовок (заготовка захватывается пильным диском и может ударить оператора при вращении)!

- Работайте только с правильно отрегулированным расклинивающим ножом.
- Расклинивающий нож и используемый пильный диск должны подходить друг другу. Расклинивающий нож не должен быть толще ширины пропила и не тоньше исходного диска.

- Не допускайте перекоса заготовок.
- Убедитесь в том, что пильный диск подходит для обработки материала, из которого изготовлена заготовка.
- Пилите тонкие/тонкостенные заготовки только с использованием пильных дисков с мелкими зубьями.
- Всегда используйте только остро заточенные пильные диски.
- В случае сомнений осмотрите заготовки на наличие в них посторонних предметов (например гвоздей или шурупов).
- Пилите заготовки только тех размеров, которые гарантируют надежность фиксации деталей в ходе пильных работ.
- Категорически запрещается выполнять одновременную распиловку нескольких заготовок, в т. ч. в связках из нескольких штук. Опасность несчастного случая при неконтролируемом захвате отдельных предметов пильным диском.
- Удаляйте мелкие обрезки заготовок и т. п. из рабочей зоны — пильный диск при этом должен быть неподвижен.

Опасность затягивания!

- Следите за тем, чтобы во время работы части тела или одежды не затянуло вращающимися деталями (**не** надевайте галстуки, **не** надевайте перчатки, **не** носите одежду с длинными рукавами; длинные волосы убирайте под сетку для волос).
- Категорически запрещается пилить заготовки, на которых/в которых находятся
  - тросы,
  - шнуры,
  - ленты,
  - кабели или
  - проволока и аналогичные материалы.

Опасность вследствие недостаточного оснащения средствами индивидуальной защиты!

- Используйте защитные наушники.
- Работайте в защитных очках.
- Используйте пылезащитный респиратор.
- Работайте в специальной одежде.
- При работе на открытом воздухе рекомендуется надевать обувь с нескользящей подошвой.

Опасность, обусловленная образованием древесной пыли!

- Некоторые виды древесной пыли (например, древесины дуба, бука и ясеня) при вдыхании могут приводить к раковым заболеваниям. При выполнении работ внутри закрытых помещений обязательно используйте установку для удаления стружки.
- Убедитесь в том, что во время работы в воздух попадает минимальное количество древесной пыли:
  - установите установку для удаления стружки;
  - устраняйте места негерметичности в установке удаления стружки;
  - обеспечьте хорошую вентиляцию рабочей зоны.

Эксплуатация пилы без использования установки для удаления стружки разрешается только:

- на открытом воздухе;
- при кратковременной эксплуатации (максимум 30 минут работы);
- с использованием пылезащитного респиратора.

Опасность вследствие технических изменений или использования деталей, не проверенных и не разрешенных производителем!

- Монтируйте этот инструмент в точном соответствии с данным руководством.
- Используйте только разрешенные изготовителем детали. В частности, это касается:
  - пильных дисков (коды для заказа см. в разделе «Принадлежности»);
  - защитных устройств (коды для заказа см. в списке запасных частей).
- Не переделывайте детали.

Опасность, обусловленная дефектами устройства!

- Тщательно ухаживайте за устройством, а также за принадлежностями. Необходимо соблюдать предписания по техническому обслуживанию.
- Перед каждым использованием прибора проверьте его на возможность повреждений: Перед каждым применением устройства тщательно проверяйте исправность и работоспособность предохранительных устройств и защитных приспособлений, а также легко повреждаемых деталей. Проверьте, исправно ли работают подвижные детали, не зажаты ли они. Все детали следует правильно монтировать и выполнить все условия по обеспечению безупречной работы инструмента.
- Поврежденные защитные устройства или детали подлежат ремонту или замене в специализированной мастерской. Замену поврежденных выключателей осуществляйте через сервисную мастерскую. Не используйте этот инструмент в случае неисправности его выключателя.
- Замасленные рукоятки немедленно очищайте: они должны быть сухими и чистыми.

Опасность вследствие шума!

- Используйте защитные наушники.
- Убедитесь в том, что расклинивающий нож не деформирован. Деформированный расклинивающий нож прижимает заготовку сбоку к пильному диску. Это вызывает появление шума.

Опасность вследствие блокирования заготовок или их частей!

В случае блокировки:

1. Выключите устройство.
2. Извлеките сетевой штекер.
3. Наденьте защитные перчатки.

4. Устраните причину блокировки с помощью подходящего инструмента.

4.3 Символы на устройстве

Данные на заводской табличке

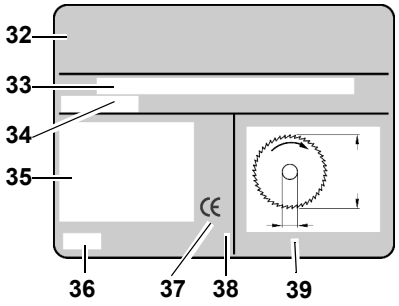

32 Производитель

33 Серийный номер

34 Наименование устройства

35 Данные двигателя (см. также "Технические характеристики")

36 Год изготовления

37 Маркировка CE — данное устройство соответствует требованиям директив ЕС согласно Декларации соответствия

38 Символ утилизации — утилизация устройства возможна через фирму производителя

39 Размеры разрешенных к эксплуатации пильных дисков

Символы на устройстве



40 Использовать защиту органов слуха

41 Использовать защитные очки

42 Не эксплуатировать устройство во влажных или сырых помещениях.

43 Прочитать руководство по эксплуатации.

44 Не браться руками за пильный диск.

45 Предупреждение об опасности

4.4 Предохранительные устройства

Расклинивающий нож

Расклинивающий нож **(46)** предотвращает захват заготовки зубьями вращающегося пильного диска и ее отбрасывание в направлении оператора.

Во время работы расклинивающий нож должен быть всегда смонтирован.

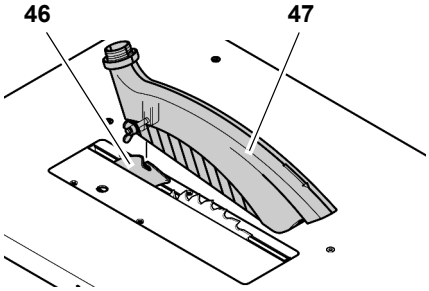

Защитный кожух

Защитный кожух **(47)** служит для защиты оператора от случайного соприкосновения с пильным диском и отлетающей стружки.

Во время работы защитный кожух должен быть всегда смонтирован.

Толкатель

Толкатель **(48)** служит продолжением руки и защищает от случайного соприкосновения с пильным диском.

Толкатель должен использоваться всегда в тех случаях, когда расстояние между пильным диском и параллельным упором составляет менее 120 мм.

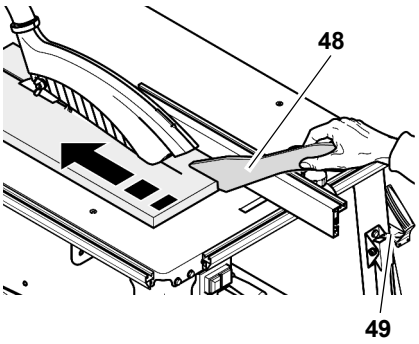

Толкатель должен устанавливаться под углом в диапазоне от 20° до 30° относительно поверхности пильного стола.

Если толкатель не используется, его можно повесить на держатель **(49)**.

При повреждении толкателя его следует заменить.

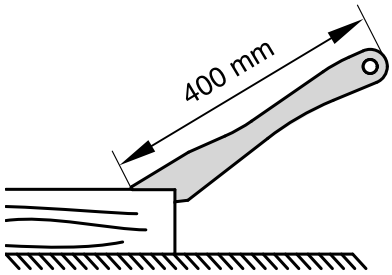

Ручка для толкателя

Ручка для толкателя **(51)** прикручивается на подходящую доску **(50)**. Она служит для безопасной подачи небольших заготовок.

Доска должна иметь длину 400 мм, ширину не менее 200 мм и высоту 15 – 20 мм.

При повреждении ручки для толкателя ее следует заменить.

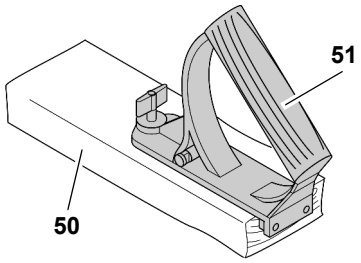

5. Особенности продукта

– Плавно регулируемый угол наклона от 0° до 45°.

– Плавно регулируемая глубина пропила до 85 мм.

– Реле минимального напряжения предотвращает самозапуск устройства после возобновления подачи тока.

– Все важные функции управления расположены на лицевой стороне.

– Удлинение стола входит в комплект поставки.

– Прочная конструкция из стального листа с большой нагрузочной способностью и защитой от коррозии надолго.

6. Органы управления

Выключатель (вкл./выкл.)

- Включение = нажмите на зеленый **(52)** выключатель.
- Выключение = нажмите красный **(53)** выключатель.

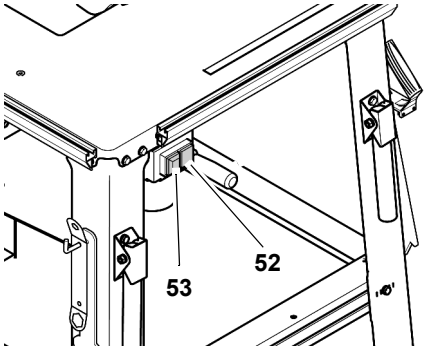

Указание:

При отключении напряжения срабатывает реле нулевого напряжения. Это исключает самостоятельный запуск устройства при возобновлении энергоснабжения. Для повторного включения заново нажмите на выключатель включения.

Устройство регулировки угла наклона

Угол наклона пильного диска может плавно регулироваться в диапазоне от 0° до 45°.

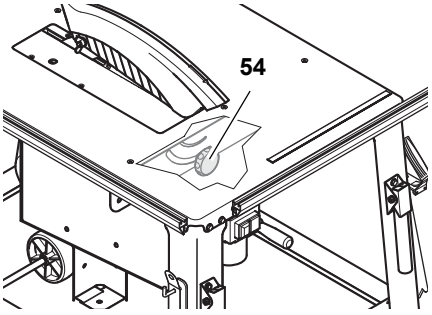

Чтобы заданный угол наклона не изменялся во время распила, его следует зафиксировать с помощью двух маховиков **(54)** с передней и задней стороны емкости для опилок.

Рукоятка для регулировки глубины пропила

Глубину пропила можно настроить путем вращения рукоятки **(55)**.

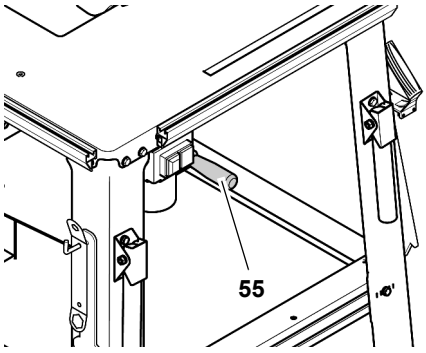

Упоры для заготовок

Пила оснащена универсальным упором для заготовок, который может использоваться как поперечный или как параллельный упор:

- Поперечный упор (для поперечного распила):

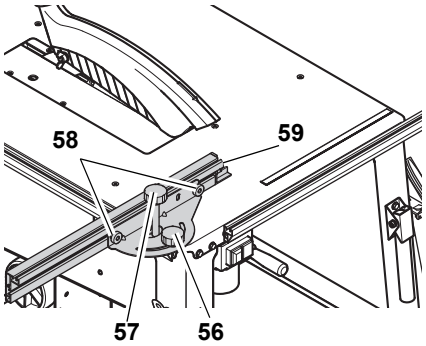

Для применения в качестве поперечного упора монтаж осуществляется на крепежном профиле с левой стороны пилы.

– Маховик **(56)** для регулировки скоса. Диапазон регулировки составляет 60°. Во время распила с поперечным упором маховик **(56)** должен быть затянут.

– Маховик **(57)** для функции перемещения. Во время распила с поперечным упором маховик **(57)** должен быть ослаблен.

– Гайки с накаткой **(58)** служат для регулировки упорного профиля. Расстояние от пластикового выступа **(59)** на упорном профиле до пильного диска должно составлять не менее 10 мм.

- Параллельный упор (для продольного распила):

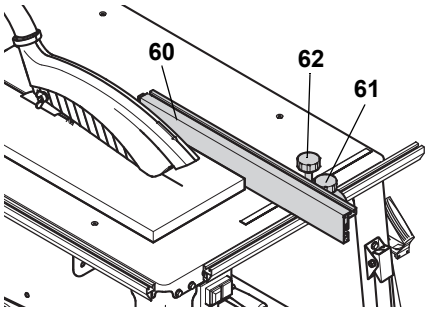

Для применения в качестве параллельного упора монтаж осуществляется на крепежном профиле с передней стороны пилы.

– При распиле с использованием параллельного упора упорный профиль **(60)** должен быть установлен параллельно к пильному диску и зафиксирован маховиком **(61)**.

– Маховик **(62)** для функции перемещения. Во время распила с параллельным упором маховик **(62)** должен быть затянут.

– Гайки с накаткой **(63)** для крепления упорного профиля. После отвинчивания обеих гаек **(63)** упорный профиль можно снять и переустановить:

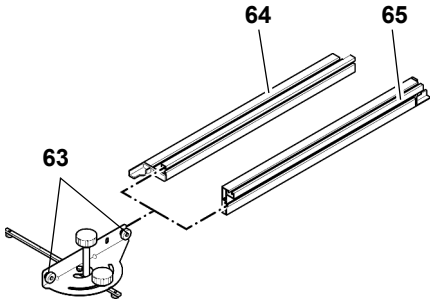

Низкий упор **(64)**:

– для распила плоских заготовок;

– если пильный диск установлен под наклоном.

Высокий упор **(65)**:

– для распиловки высоких заготовок.

7. Монтаж

Опасность!

Переделка устройства или использование деталей, не проверенных и не разрешенных производителем, могут привести к непредвиденному ущербу в ходе эксплуатации!

- **Монтируйте пилу в точном соответствии с данным руководством.**
- **Используйте только детали, входящие в комплект поставки.**
- **Не переделывайте детали.**

Только при точном соблюдении руководства по монтажу пила соответствует требованиям безопасности и может надежно использоваться.

При соблюдении следующих указаний монтаж не составит труда:

- Прочтите информацию по каждому этапу перед его выполнением.
- Подготовьте соответствующие детали для каждого этапа.

Необходимые инструменты

– Два гаечных ключа 10 мм

Монтаж станины

Поз.	Наименование	Количество
66	Ножка	4
67	Винт с шестигранной головкой M6 x 16	28
68	Подкладная шайба 6,4	56
69	Шестигранная гайка, M6	28
70	Кронштейн для шланга	1
71	Распорка, длинная	2
72	Распорка, короткая	2

1. Положите плиту стола с обращенным наверх двигателем на стабильное основание.

Внимание!

Пильный диск и расклинивающий нож не должны прилегать к основанию! Во избежание повреждений пилы или основания установите плиту стола на две монтажные стойки.

2. Прикрутите четыре ножки **(66)** с внутренней стороны в углы стола:
   – Вставьте винты с шестигранной головкой **(67)** с подкладными шайбами **(68)** с наружной стороны;
   – С внутренней стороны установите подкладные шайбы **(68)** и накрутите шестигранные гайки **(69)**, не затягивая полностью.
3. В обозначенном стрелкой месте прикрутите кронштейн для шланга **(70)** к пильному столу отверстием назад.

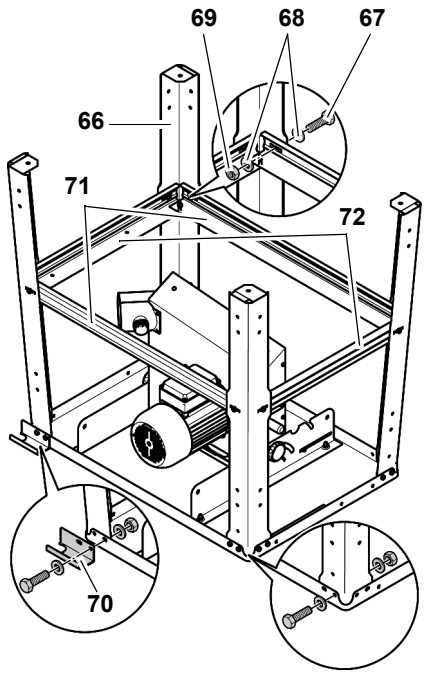

4. Длинные распорки **(71)** прикрутите по бокам между ножек, короткие распорки **(72)** прикрутите между передними и задними ножками:
   – широкая сторона распорок к плите стола;
   – выступы и пазы распорок должны входить в зацепление.
   – вставьте винты с шестигранной головкой с подкладными шайбами с наружной стороны;
   – с внутренней стороны установите подкладные шайбы и накрутите шестигранные гайки, не затягивая полностью.
5. Привинтите распорки друг к другу:
   – вставьте винты с шестигранной головкой с подкладными шайбами со стороны плиты стола;
   – с обратной стороны установите подкладные шайбы и накрутите шестигранные гайки, **не затягивая полностью**.
   – При участии помощника переверните пилу и установите прямо на ровное основание.
6. Затяните все винты с шестигранной головкой и шестигранные гайки на станине.

Монтаж выключателя (вкл/выкл)

Поз.	Наименование	Количество
73	Винт с шестигранной головкой M6 x 16	2
74	Подкладная шайба 6,4	4
75	Шестигранная гайка M6	2

1. Снимите транспортировочное крепление выключателя (вкл/выкл) и прикрутите щиток выключателя изнутри к плите стола:
   – вставьте винты с шестигранной головкой **(73)** с подкладными шайбами **(74)** с наружной стороны;
   – установите изнутри подкладные шайбы **(74)** и накрутите шестигранные гайки **(75)**.

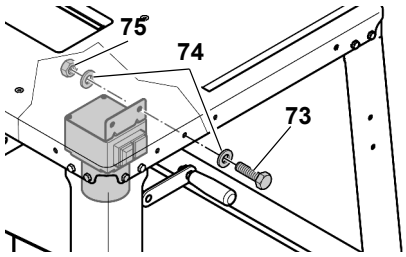

Внимание!

Следите, чтобы кабель не лежал на острых краях и не имел переломов.

Монтаж системы удаления стружки

Поз.	Наименование	Количество
76	Защитный кожух	1
78	Всасывающий шланг	1

1. Поднимите пильный диск до упора вверх с помощью кривошипной рукоятки.
2. Установите защитный кожух **(76)** на расклинивающий нож **(77)**.

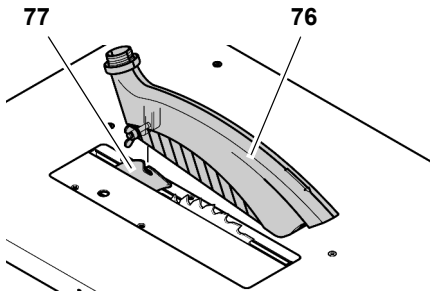

Указание:

После монтажа на расклинивающем ноже защитный кожух немного наклонен вниз в направлении рабочей стороны.

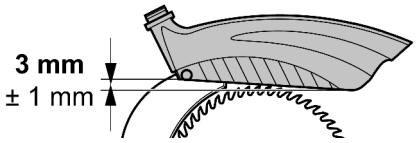

3. Один конец всасывающего шланга **(78)** насадите на вытяжной патрубок **(79)** защитного кожуха.
4. Другой конец всасывающего шланга насадите на вытяжной патрубок **(80)** на защитном коробе пильного диска.
5. Вставьте всасывающий шланг в кронштейн для шланга **(81)**.
6. Подсоедините вытяжной патрубок на защитном коробе пильного диска к подходящей установке удаления стружки (см. "Установка удаления стружки" в главе "Управление").

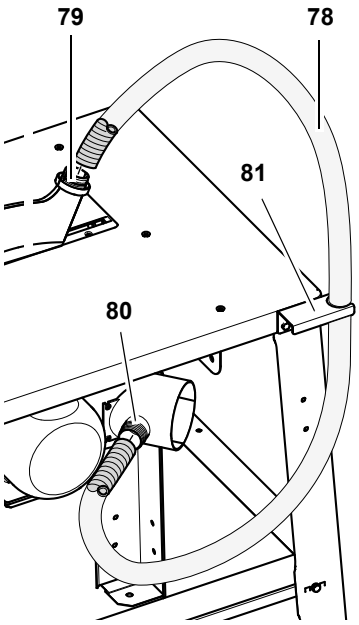

Монтаж крепежных профилей

Поз.	Наименование	Количество
82	Винт с шестигранной головкой M6 x 16	4
83	Крепежный профиль, короткий	1
84	Крепежный профиль, длинный	1
85	Подкладная шайба 6,4	4
86	Шестигранная гайка M6	4

1. Головки двух винтов с шестигранной головкой **(82)** вставьте в крепежный профиль.
2. Установите крепежный профиль:
   – короткий крепежный профиль **(83)** с передней стороны плиты стола;
   – длинный крепежный профиль **(84)** с левой стороны плиты стола.

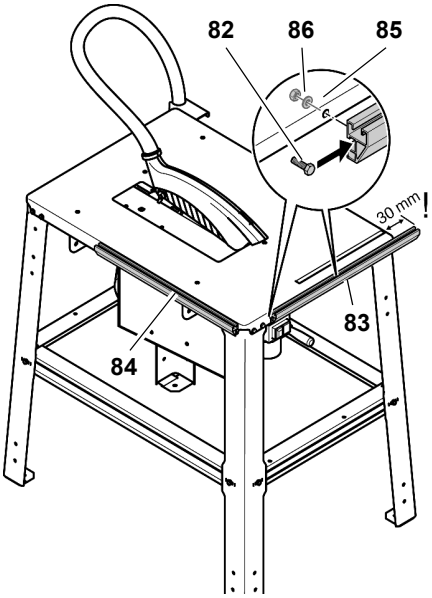

3. Выровняйте крепежные профили таким образом, чтобы выемки в профилях оставили место для винтов с шестигранной головкой в ножках стола.
4. Установите подкладную шайбу **(85)** с каждой стороны изнутри на винт с шестигранной головкой и накрутите шестигранную гайку **(86)**.

Монтаж удлинения стола

Поз.	Наименование	Количество
87	Расширительная пластина	1
89	Подкладная шайба 6,4	2
90	Контргайка M6	2
92	Подшипниковый винт M6 x 35	2
91	Опора	2
93 **95**	Шестигранная гайка M6, самоконтрящаяся	2
94 **96**	Винт с шестигранной головкой M6 x 16	2
88	Уголок	2

Внимание!

При монтаже удлинения стола необходимо удерживать удлинение стола и опоры, пока эти детали прикручены только с одного конца.

1. С обратной стороны подставки открутить и вынуть 4 винта с шестигранной головкой.
2. Установить уголки **(88)** на оси расширительной пластины **(87)** и прикрутить к подставке при помощи откученных перед этим винтов с шестигранной головкой.

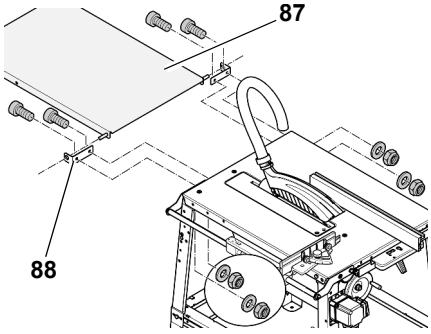

3. Привинтите опоры **(91)** к удлинению стола с помощью подшипникового винта **(92)**, подкладной шайбы **(89)** и фланцевой гайки **(90)** с каждой стороны (см. рисунок).

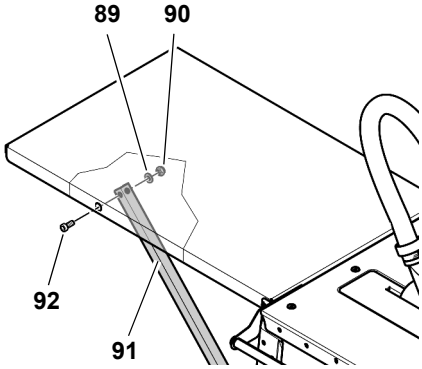

4. Накрепко затяните все резьбовые соединения удлинения стола вручную с помощью специального инструмента.

Указание:

Опоры удлинения стола могут быть прикручены накрепко. В качестве альтернативы можно установить опоры таким образом, чтобы удлинение стола могло откидываться.

Прикручивание опор

1. Вставьте скошенные концы опор в шлицы коротких распорок с задней стороны пилы и сдвиньте их наружу.
2. Привинтите опоры к распорке с помощью винта с потайной головкой **(94)** и самоконтрящейся шестигранной гайки **(93)** с каждой стороны, как изображено на рисунке.

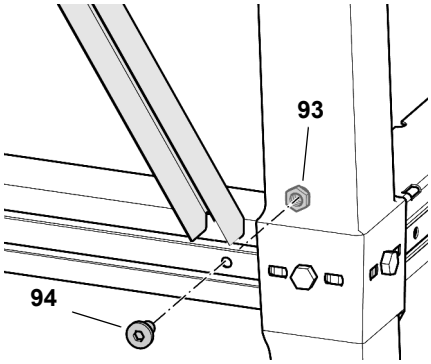

Монтаж опор для откидывания удлинения стола

1. Привинтите по одному винту с потайной головкой **(96)** и по одной самоконтрящейся шестигранной гайке **(95)** в нижнем конце опор.
2. Вставьте нижние концы опор в шлицы коротких распорок с задней стороны пилы и сдвиньте их наружу (см. рисунок).

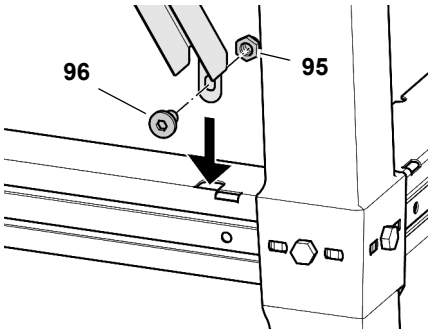

Затяжка резьбовых соединений

- Проверьте резьбовые соединения устройства. Накрепко затяните резьбовые соединения вручную с помощью специального инструмента.

При затяжке винтов обратите внимание на следующие пункты:

– После затяжки винтов устройство должно иметь устойчивое и прямое положение;

– Выровняйте удлинение стола: Поверхность удлинения стола должна быть расположена параллельно и на одинаковой высоте относительно поверхности плиты стола.

Откидывание удлинения стола

1. Сдвиньте внутрь нижние концы опор.
2. Отцепите опоры по направлению вверх и откиньте удлинение стола, как изображено на рисунке.

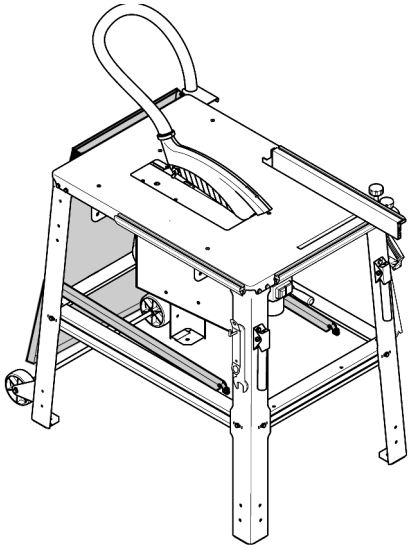

Монтаж передвижного устройства

Поз.	Наименование	Количество
97	Передвижное устройство	1
98	Винт с шестигранной головкой M6 x 16	4
99	Подкладная шайба 6,4	8
100	Шестигранная гайка, M6	4

Передвижное устройство прикручивается к задним ножкам пилы.

1. В каждый держатель передвижного устройства **(97)** вставьте с задней стороны два винта с шестигранной головкой **(98)** с подкладными шайбами **(99)**.
2. Установите изнутри по две подкладные шайбы с каждой стороны **(99)** и навинтите шестигранные гайки **(100)**.
3. Выровняйте держатели таким образом, чтобы ролики находились на расстоянии примерно 1 мм над полом, когда пила стоит на всех четырех ножках.

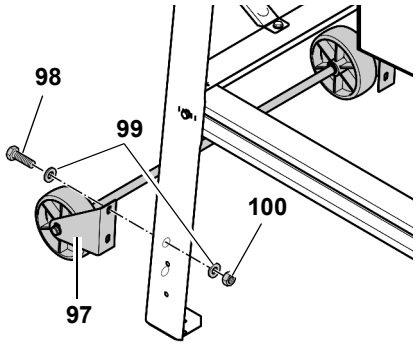

4. Затяните шестигранные гайки.

Монтаж ручек для транспортировки

Поз.	Наименование	Количество
101	Ручка для транспортировки	2
102	Винт с шестигранной головкой M6 x 16	4
103	Подкладная шайба 6,4	8
104	Шестигранная гайка, M6	4

Ручки для транспортировки прикручиваются к передним ножкам пилы.

1. В каждую ручку для транспортировки **(101)** вставьте спереди два винта с шестигранной головкой **(102)** с подкладными шайбами **(103)**.

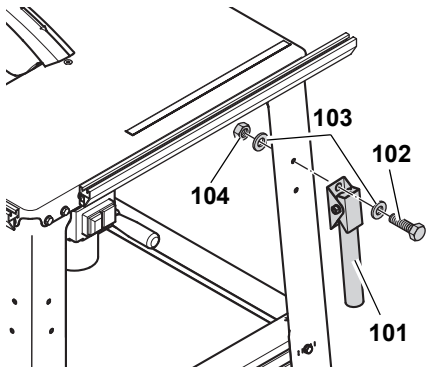

2. Установите ручки для транспортировки таким образом, чтобы трубы можно было откинуть **вниз**.
3. Установите изнутри по две подкладные шайбы с каждой стороны **(103)** и навинтите шестигранные гайки **(104)**.

Монтаж приспособлений для хранения

Поз.	Наименование	Количество
105	Шестигранная гайка M6	4
106	Крюк с винтом M6	2
107	Подкладная шайба 6,4	4

На последнем этапе монтажа прикрутите два крюка с винтом сбоку на передних ножках в качестве места для хранения принадлежностей.

1. Наверните шестигранную гайку **(105)** с каждой стороны на крюк с винтом примерно на 10 мм **(106)**.
2. Установите подкладную шайбу **(107)** на крюк с винтом.
3. Вставьте крюк с винтом в отверстие на ножке и привинтите с использованием подкладной шайбы **(107)** и шестигранной гайки **(105)**.

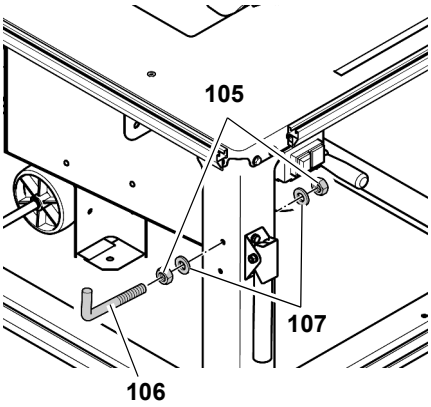

Затяжка резьбовых соединений

- Проверьте резьбовые соединения устройства. Накрепко затяните резьбовые соединения вручную с помощью специального инструмента.

7.1 Подключение к сети э/питания

Опасность! Электрическое напряжение

- **Используйте инструмент только в сухих помещениях.**
- **Подключайте инструмент только к тому источнику питания, который отвечает следующим требованиям (см. также "Технические характеристики"):**
  - **розетки надлежащим образом установлены, заземлены и проверены;**
  - **напряжение и частота сети электропитания соответствуют параметрам, указанным на заводской табличке инструмента;**
  - **Защита устройства осуществляется с помощью автомата защиты от тока утечки макс. 30 мА;**
  - **Полное сопротивление системы Z макс. в точке передачи (подключение к домашней электрической сети) должно составлять не более 0,35 Ом.**

Указание:

При наличии вопросов относительно того, отвечает ли ваша бытовая электросеть данным условиям, обращайтесь в соответствующую организацию энергосбыта или к специалисту-электрику.

- Сетевой кабель необходимо прокладывать таким образом, чтобы он не мешал и не был поврежден в ходе эксплуатации.
- Следует предохранять сетевой кабель от нагрева, воздействия агрессивных жидкостей и контакта с острыми кромками.
- В качестве удлинительного кабеля используйте только кабель с резиновой изоляцией с достаточным сечением (см. "Технические характеристики").
- При отсоединении сетевой вилки от розетки электросети не тяните за кабель.

Изменение направления вращения!
(только при исполнении с двигателем трехфазного тока)

В зависимости от распределения фаз электрического подключения пильный диск может вращаться в неправильном направлении. Это может привести к тому, что при попытке пиления заготовка будет отброшена. Поэтому при каждой новой установке проверяйте направление вращения. При неправильном направлении вращения специалист-электрик должен изменить подключение:

1. После того как на пилу установлены все предохранительные устройства, подсоедините пилу к электросети.
2. Поднимите пильный диск до упора вверх с помощью кривошипной рукоятки.
3. Включите кратковременно пилу и сразу выключите ее.
4. Наблюдайте за направлением вращения пильного диска с левой стороны. Пильный диск должен вращаться по часовой стрелке.
5. Если пильный диск движется против часовой стрелки, отсоедините сетевой кабель от подключения на пиле.
6. Пригласите специалиста-электрика для изменения **электрического подключения**!

7.2 Установка

- Установите машину на устойчивом, ровном основании.
- Для горизонтального выравнивания поверхности стола скорректируйте неровности или скользкие места в полу с помощью специальных материалов. Затем проверьте устойчивое положение устройства.
- Обеспечьте достаточное количество места для работы с крупными заготовками.

Для обеспечения устойчивого положения машину можно привинтить к основанию:

1. Установите собранную машину в подходящем месте применения и наметьте отверстия.
2. Отставьте машину в сторону и просверлите отверстия в основании.
3. Выровняйте машину по отверстиям и привинтите к основанию.

8. Управление

Опасность несчастного случая!

Работы с пилой должен выполнять только один человек. Другие

лица могут привлекаться к работе только для подачи или снятия заготовок, находясь при этом на безопасном расстоянии от пилы.

Перед началом работы проверьте исправное состояние следующих элементов инструмента:

– сетевой кабель и сетевая вилка;

– выключатель;

– расклинивающий нож;

– защитный кожух;

– дополнительные приспособления для подачи заготовок (толкатель, палка и рукоятка).

Используйте средства индивидуальной защиты:

– пылезащитный респиратор;

– защитные наушники;

– защитные очки.

При выполнении пильных работ примите правильное рабочее положение:

– спереди на рабочей стороне;

– лицом к пиле;

– слева по оси пильного диска;

– при работе вдвоем помощник должен находиться на безопасном расстоянии от пилы.

В ходе работы по мере необходимости используйте:

– подходящие опоры для заготовки — если после распиловки заготовки могут упасть со стола;

– устройство для удаления стружки.

Избегайте типичных ошибок оператора:

– Не останавливайте пильный диск, вращающийся по инерции, путем его прижима сбоку. Существует опасность отдачи!

– При распиловке всегда прижимайте заготовку к столу и не допускайте ее перекоса. Существует опасность отдачи!

– Категорически запрещается выполнять одновременную распиловку нескольких заготовок, в т. ч. в связках из нескольких штук. Опасность несчастного случая при неконтролируемом захвате отдельных предметов пильным диском.

Опасность затягивания!

Категорически запрещается пилить заготовки, на которых/в которых находятся тросы, шнуры, ленты, кабели или проволока или подобные материалы.

8.1 Установка удаления стружки

Опасность!

Некоторые виды древесной пыли (например древесины дуба, бука и ясеня) при вдыхании могут приводить к раковым заболеваниям. При выполнении работ внутри закрытых помещений обязательно используйте подходящую установку для удаления опилок.

Эта установка должна отвечать следующим требованиям:

– соответствовать наружному диаметру вытяжных патрубков (защитный кожух 38 мм; защитный короб 100 мм);

– расход воздуха ≥ 460 м^3/ч;

– пониженное давление на вытяжном патрубке пилы ≥ 530 Па;

– скорость воздушного потока на вытяжном патрубке пилы ≥ 20 м/с.

Патрубки стружкоотсоса расположены на защитном коробе пильного диска и на защитном кожухе.

Также соблюдайте руководство по эксплуатации установки для удаления стружки!

Эксплуатация пилы без использования установки для удаления стружки разрешается только:

– на открытом воздухе;

– при кратковременной эксплуатации
(максимум 30 минут работы);

– с использованием пылезащитного респиратора.

8.2 Регулировка глубины пропила

Опасность!

Части тела или предметы, которые находятся в зоне регулировки, могут быть захвачены вращающимся пильным диском! Регулировку глубины пропила выполняйте только после полной остановки пильного диска!

Глубина пропила пильного диска должна быть установлена в соответствии с высотой заготовки: Защитный кожух должен нижней передней кромкой прилегать к заготовке.

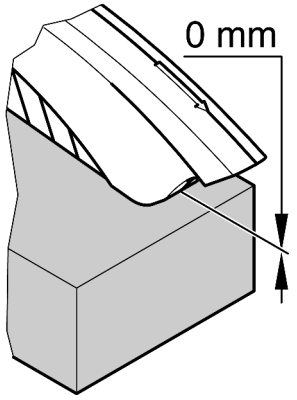

- Настройте глубину пропила путем вращения рукоятки **(108)** на защитном коробе пильного диска.

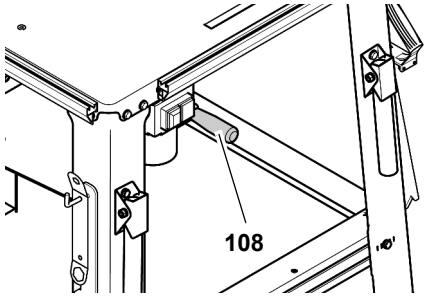

Указание:

Чтобы компенсировать возможный зазор при регулировке глубины пропила всегда перемещайте пильный диск снизу в нужную позицию.

8.3 Регулировка наклона пильного диска

Опасность!

Части тела или предметы, которые находятся в зоне регулировки, могут быть захвачены вращающимся пильным диском! Регулировку наклона пильного диска выполняйте только после полной остановки пильного диска!

Наклон пильного диска может быть плавно отрегулирован в диапазоне от 0° до 45°.

1. Ослабьте примерно на один оборот маховик с передней стороны **(109)** емкости для опилок.

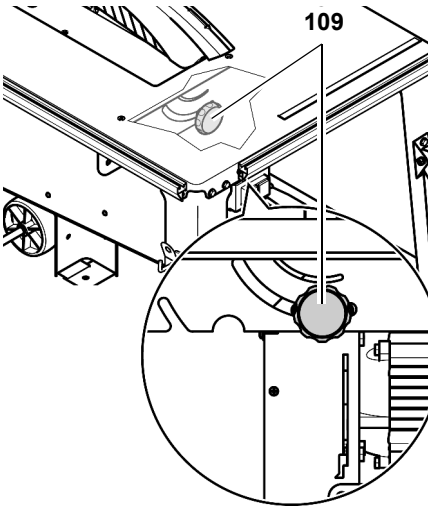

2. Отрегулируйте нужный наклон пильного диска.
3. Зафиксируйте настроенный угол наклона путем закручивания маховика.

Указание:

При необходимости можно отрегулировать упор маховика 0° (с передней стороны **(109)** *емкости для опилок). Выкрутите винт на упоре 0°, при необходимости закрутите эксцентриковую шайбу, вновь затяните винт.*

8.4 Распил с параллельным упором

1. Вставьте универсальный упор в крепежный профиль с передней стороны пилы.
2. Отрегулируйте упорный профиль по высоте заготовки:

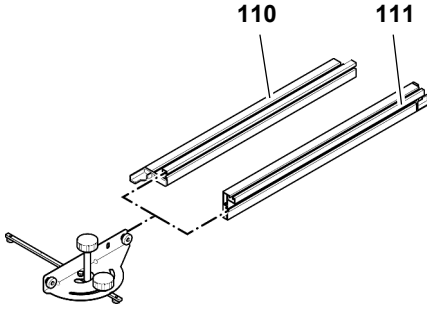

– Низкий упор **(110)** = для распила плоских заготовок

– Высокий упор **(111)** = для распила высоких заготовок

3. Выровняйте упорный профиль параллельно пильному диску и зафиксируйте маховиком **(112)**.

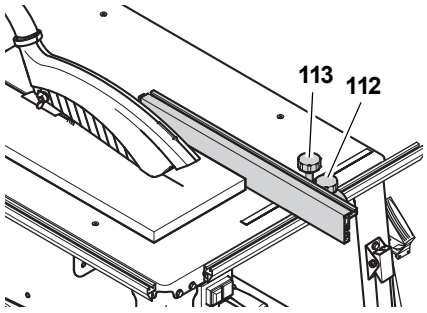

4. Отрегулируйте ширину распила и зафиксируйте маховиком **(113)**.

Опасность!

В случае если расстояние между параллельным упором и пильным диском составляет менее 120 мм, следует использовать толкатель.

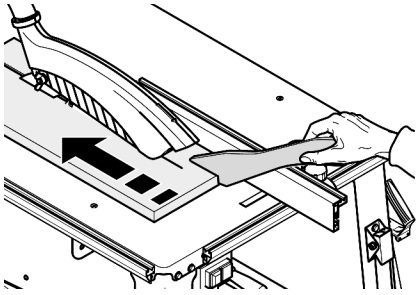

5. Настройте глубину пропила пильного диска. Защитный кожух должен нижней передней кромкой прилегать к заготовке.

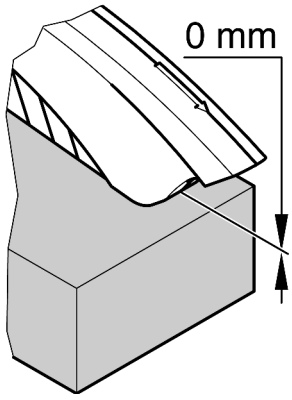

6. Настройте угол наклона пильного диска и зафиксируйте.
7. Включите двигатель.
8. Распил заготовки осуществляется за один рабочий проход.
9. Выключите устройство, если дальнейшая работа не предполагается.

8.5 Распил с поперечным упором

1. Вставьте универсальный упор в крепежный профиль с левой стороны пилы.
2. Настройте необходимый угол скоса и зафиксируйте маховиком **(114)**.

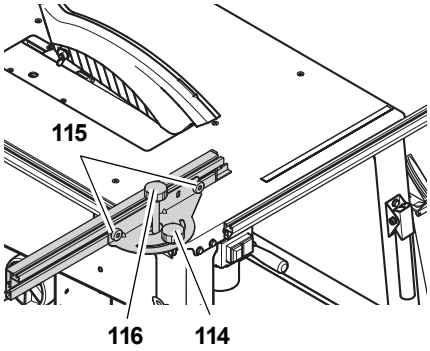

3. Выровняйте упорный профиль и зафиксируйте с помощью винтов с накаткой **(115)**.

Внимание!

Расстояние от пластикового выступа до линии реза должно составлять не менее 10 мм.

4. Затяните маховик **(116)** таким образом, чтобы можно было легко перемещать упор на крепежном профиле.
5. Настройте глубину пропила пильного диска.
6. Настройте угол наклона пильного диска и зафиксируйте.
7. Включите двигатель.
8. Распил заготовки осуществляется за один рабочий проход.
9. Выключите устройство, если дальнейшая работа не предполагается.

9. Советы и рекомендации

- Перед распилом: выполните пробные резы на подходящих для этого обрезках.

- Укладывайте заготовку на пильный стол всегда таким образом, чтобы исключить ее возможное опрокидывание или шатание (например, в случае выпуклой доски укладывайте доску выпуклой стороной вверх).
- При работе с длинными заготовками используйте подходящие опоры, например, роликовые подставки или дополнительный стол (см. "Принадлежности").
- Содержите в чистоте поверхности опорных столов, в частности, удаляйте остатки смолы специальным спреем для технического обслуживания и ухода (принадлежности).

10. Техническое обслуживание и уход

Опасность!

Перед выполнением любых работ по техобслуживанию и очистке вытащить сетевую вилку из розетки.

– Описанные в настоящем разделе работы по техобслуживанию и ремонту должны выполняться только специалистами.

– Поврежденные детали, в первую очередь предохранительные устройства, заменять только оригинальными устройствами. Использование деталей, не проверенных и не разрешенных производителем, могут привести к непредвиденному ущербу.

– После каждого устранения неисправностей вновь включите и проверьте все защитные приспособления.

10.1 Замена пильного диска

Опасность!

В течение короткого времени после завершения работы пильный диск может оставаться сильно нагретым — опасность ожога! Подождите, пока нагретый пильный диск остынет. Не очищайте пильный диск горючими жидкостями.

Даже неподвижный пильный диск может представлять опасность травмирования (порезов). При замене пильного диска используйте защитные перчатки.

При сборке обязательно учитывайте направление вращения пильного диска!

---

1. Поднимите пильный диск до упора вверх с помощью кривошипной рукоятки.
2. Снимите защитный кожух **(117)**.
3. Выкрутите винты в профилированной вставке стола **(118)** и снимите ее.

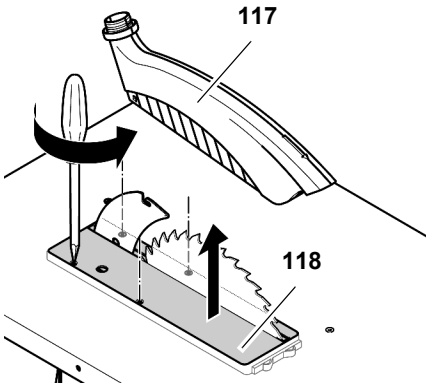

4. Выкрутите стяжной винт **(119)** с помощью гаечного ключа (левая резьба!). Придерживайте наружный фланец для крепления пильного диска **(120)** гаечным ключом.

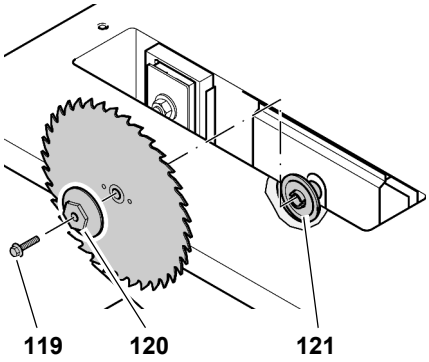

5. Снимите наружный фланец для крепления пильного диска **(120)** и пильный диск с вала пильного диска.
6. Очистите зажимные поверхности на валу пильного диска и пильном диске.

Опасность!

Не используйте средства очистки (например, для удаления остатков смолы), которые могут повредить легкосплавные металлические детали; в противном случае возможно ухудшение эксплуатационной надежности пилы.

---

7. Установите новый пильный диск (соблюдайте направление вращения!).

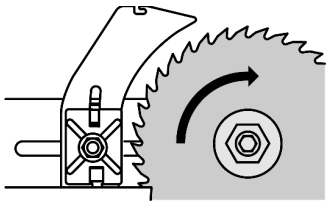

Опасность!

Используйте только пильные диски, соответствующие стандарту EN 847-1 (см. «Технические характеристики») — в случае использования неподходящих или поврежденных пильных дисков под действием центробежной силы возможно разлетание осколков.

Запрещается использовать:

– пильные диски, указанная максимальная частота вращения которых ниже, чем частота вращения пильного вала (см. "Технические характеристики");

– пильные диски из высоколегированной быстрорежущей стали (HSS или HS);

– пильные диски с видимыми повреждениями или признаками деформации;

– отрезные круги.

Опасность!

– Монтируйте пильный диск только с использованием оригинальных деталей.

– Не используйте ослабленные переходные кольца; в противном случае пильный диск может сорваться.

– Пильные диски должны быть смонтированы таким образом, чтобы они работали без дисбаланса и биения и не могли сорваться с места крепления в ходе работы.

---

8. Установите наружный фланец для крепления пильного диска **(120)** (поводковый выступ во вну-

треннем фланце для крепления пильного диска **(121)** должен войти в зацепление с пазом в наружном фланце).

9. Вверните стяжной винт **(119)** в вал пильного диска (левая резьба!) и затяните. Придерживайте наружный фланец для крепления пильного диска **(120)** кольцевым ключом.

Опасность!

- **Не удлиняйте инструмент, используемый для затягивания пильного диска.**
- **Не затягивайте стяжной винт, ударяя по инструменту.**
- **После затяжки стяжного винта удалите все используемые монтажные инструменты!**

10. Установите профилированную вставку стола **(118)** заподлицо в пильный стол и прикрутите.
11. Вновь установите защитный кожух на расклинивающий нож.

Указание:

После монтажа на расклинивающем ноже защитный кожух немного наклонен вниз в направлении рабочей стороны.

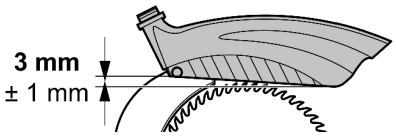

10.2 Регулировка расклинивающего ножа

Указание:

Расклинивающий нож предварительно выровнен относительно пильного диска на заводе-изготовителе. Несмотря на это, необходимо регулярно проверять и при необходимости выравнивать расстояние от расклинивающего ножа до пильного диска.

В первую очередь для выравнивания расклинивающего ножа:

1. Поднимите пильный диск до упора вверх с помощью кривошипной рукоятки.
2. Снимите защитный кожух **(122)**.
3. Выкрутите винты в профилированной вставке стола **(123)** и снимите ее.

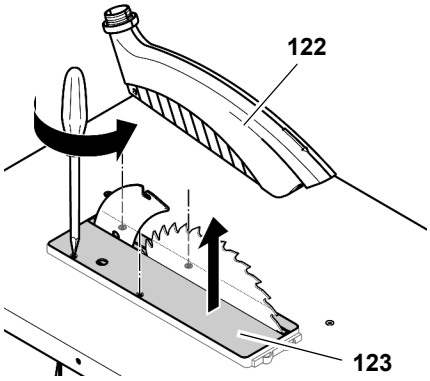

Расстояние до пильного диска:

- Расстояние от наружной кромки пильного диска до расклинивающего ножа должно составлять от 3 до 8 мм.
- Расклинивающий нож должен выступать над пильным столом на такое же расстояние, как и пильный диск.

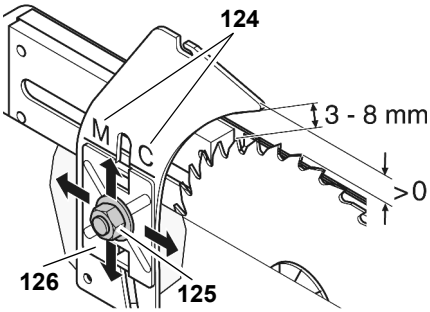

M → TKHS 315 M
C → TKHS 315 C

1. Ослабьте корончатую гайку **(125)** на расклинивающем ноже на один оборот.
2. Выровняйте расклинивающий нож на расстоянии от пильного диска.
3. Выровняйте расклинивающий нож по высоте относительно пильного диска. Для этого выровняйте маркировку расклинивающего ножа **(124)** на верхней кромке держателя расклинивающего ножа **(126)**.
4. Затяните корончатую гайку.

Боковое смещение:

Расклинивающий нож и пильный диск должны быть установлены соосно друг другу. Боковое выравнивание расклинивающего ножа предварительно настроено производителем.

В случае если все же потребуется точная юстировка:

1. Выкрутите все три винта **(127)** держателя расклинивающего ножа.

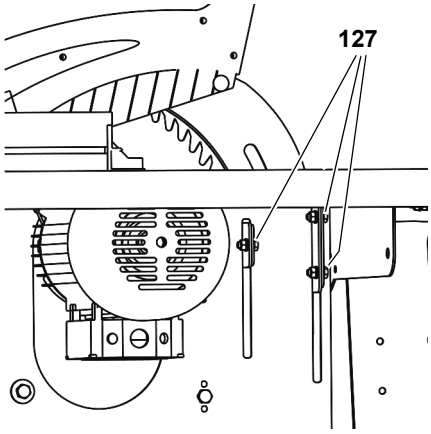

2. Выровняйте расклинивающий нож.
3. Вновь затяните все три винта **(127)** держателя расклинивающего ножа.

После выравнивания:

1. Установите профилированную вставку стола **(123)** заподлицо в пильный стол и прикрутите.
2. Вновь установите защитный кожух на расклинивающий нож.

Указание:

После монтажа на расклинивающем ноже защитный кожух немного наклонен вниз в направлении рабочей стороны.

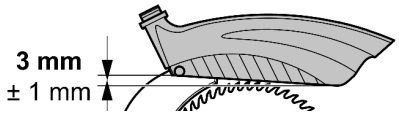

10.3 Очистка механизма регулировки высоты пильного диска

1. Переместите пильный диск в верхнее положение путем вращения рукоятки и демонтируйте его (см. "Замена пильного диска").

   Теперь сверху открыт доступ к шпинделю регулировки высоты.
2. Очистите шпиндель с помощью щетки, пылесоса или сжатого воздуха.
3. Слегка смажьте шпиндель спреем для технического обслуживания и ухода.

4. Установите и затяните пильный диск.
5. Установите вставку стола.

10.4 Хранение машины

Опасность!

Храните устройство таким образом,

- **чтобы его не могли запустить неуполномоченные на это лица, и**
- **и никто не мог получить травму от стоящего устройства.**

Внимание!

Запрещается хранение прибора вне помещений или во влажных помещениях без соответствующей защиты.

10.5 Техническое обслуживание

Перед каждым включением

Визуальный контроль расстояния между пильным диском и расклинивающим ножом - от 3 до 8 мм.

Визуальный контроль на отсутствие повреждений сетевого кабеля и его вилки; при необходимости замена неисправных деталей с привлечением специалиста-электрика.

При каждом выключении инструмента

Проверяйте время (продолжительность) выбега пильного диска — оно не должно быть больше 10 с; в противном случае замените двигатель с привлечением специалиста-электрика.

Ежемесячно (при ежедневном использовании)

Удаление опилок с помощью пылесоса или кисти; смазка небольшим количеством масла следующих направляющих элементов:

- резьбовая штанга для регулировки высоты;
- поворотные сегменты.

Через каждые 300 часов работы

Проверка всех резьбовых соединений, при необходимости их затяжка.

11. Ремонт

Опасность!

Поручайте ремонт Вашего электроинструмента только квалифицированным специалистам. Для ремонта должны использоваться только оригинальные запасные части. Это обеспечит сохранение эксплуатационной надежности электроинструмента.

Для ремонта инструмента Metabo обращайтесь в региональное представительство Metabo. Адрес см. на сайте www.metabo.com.

Списки запасных частей можно скачать с сайта www.metabo.com.

12. Транспортировка

- С помощью кривошипной рукоятки полностью опустите пильный диск.
- Демонтируйте навесные детали (упор, подвижную каретку, удлинение стола).
- При пересылке по возможности используйте оригинальную упаковку.

13. Принадлежности

Для специальных задач торговля может предоставить Вам следующую оснастку - рисунки находятся на задней стороне конверта:

A Подвижная каретка для удобного перемещения заготовок большей длины.

B Переходник для подсоединения устройства удаления стружки к отсасывающему устройству для влажной и сухой очистки.

C Спрей технического обслуживания и ухода для удаления остатков древесины и консервации металлических поверхностей.

D Пильный диск HW 315 x 3,0 x 30 24 сменных зуба универсального применения для продольной и поперечной резки, в том числе для стружечных плит (серийное оснащение).

E Пильный диск CV 315 x 1,8 x 30 56 комбинированных зубьев для массива древесины и стружечных плит.

F Пильный диск CV 315 x 1,8 x 30 80 средних зубьев для особо чистого реза по массиву древесины и стружечным плитам.

G Пильный диск HM 315 x 2,8 x 30 48 универсальных сменных зубьев для всех видов древесины и заменителей древесины.

H Пильный диск HW 315 x 2,8 x 30 24 плоских зуба для цельной древесины, продольной и поперечной резки.

I Пильный диск HW 315 x 2,8 x 30 48 сменных зубьев для цельной и слоеной древесины, стружечных плит, МДФ, композиционных материалов

J Пильный диск HW 315 x 2,8 x 30 84 сменных зуба для цельной и слоеной древесины, стружечных плит, МДФ, композиционных материалов

K Роликовая подставка RS 420

14. Защита окружающей среды

Материал упаковки устройства на 100 % пригоден для переработки и вторичного использования.

Отслужившие свой срок электроинструменты и принадлежности содержат большое количество ценных сырьевых и полимерных материалов, которые должны быть направлены на вторичную переработку.

Данное руководство отпечатано на бумаге, отбеленной без применения хлора.

15. Проблемы и неисправности

Опасность!

Перед каждым устранением неисправностей:

1. **Выключите устройство.**
2. **Извлеките сетевой штекер.**
3. **Дождитесь, пока пильный диск не остановится.**

После каждого устранения неисправностей вновь активируйте и проверяйте все защитные приспособления.

Не работает двигатель

Из-за временного отключения напряжения сработало реле нулевого напряжения:

– Включите заново.

Сетевое напряжение отсутствует:

– Проверьте кабель, вилку, розетку и предохранитель.

Двигатель перегрет, например, вследствие использования затупившегося пильного диска или скопления опилок внутри корпуса:

– Устраните причину перегрева, дайте двигателю охладиться, затем снова включите.

Двигатель получает слишком низкое сетевое напряжение:

– используйте питающий кабель меньшей длины или питающий кабель с большим сечением ($\geq$ 1,5 мм^2).

– Проверьте электропитание с помощью специалистов-электриков.

Производительность инструмента падает

Пильный диск затупился (возможно, пильный диск имеет следы прожогов на боковой стороне):

– Замените пильный диск (см. главу "Техническое обслуживание и уход").

Скопление стружки

Установка удаления стружки не подключена, или подключена установка слишком малой мощности (см. "Установка удаления стружки" в главе "Управление"):

– Подключите установку удаления стружки или

– увеличьте мощность всасывания.

Тяжелый ход механизма регулировки высоты пильного диска

Шпиндель регулировки высоты загрязнен смолой:

– Очистите шпиндель регулировки высоты и смажьте спреем для очистки и ухода (см. главу "Техобслуживание и уход").

16. Технические характеристики

		TKHS 315 C 2,8 DNB	**TKHS 315 C 2,0 WNB**	**TKHS 315 C 3,1 WNB**
Напряжение		400 В / 3~50 Гц	230 В / 1~50 Гц	230 В / 1~50-60 Гц
Номинальный ток	A	4,7	9,0	13,5
Предохранитель, мин.	A	3 ... 10 (инерционный)	1 ... 16 (инерционный)	1 ... 16 (инерционный)
Степень защиты		IP 54	IP 54	IP 54
Частота вращения двигателя	об/мин	2778	2980	2950 (50 Гц) 3580 (60 Гц)
Мощность двигателя Потребляемая мощность P_1 Выходная мощность P_2	 кВт кВт	 2,8 кВт S6 40% 2,3 кВт S6 40%	 2,0 кВт S6 40% 1,45 кВт S6 40%	 3,1 кВт S6 40% 2,57 кВт S6 40%
Скорость резки пильного диска	м/с	50	50	50
Толщина расклинивающего ножа	мм	2,5	2,5	2,5
Пильный диск диаметр пильного диска (наружный) отверстие пильного диска (внутри) ширина распиловки макс. толщина основы пильного диска	 мм мм мм мм	 315 30 > 2,6 ≤ 2,3	 315 30 > 2,6 ≤ 2,3	 315 30 > 2,6 ≤ 2,3
Глубина пропила при вертикальном положении пильного диска при наклоне пильного диска 45°	 мм мм	 0 ... 85 0 ... 60	 0 ... 85 0 ... 60	 0 ... 85 0 ... 60
Размеры Длина пильного стола Ширина пильного стола Длинное удлинение стола Широкое удлинение стола Высота (пильный стол) Высота (наибольший размер)	 мм мм мм мм мм мм	 800 550 800 400 850 1050	 800 550 800 400 850 1050	 800 550 800 400 850 1050
Вес полностью ок.	кг	64,0	62,0	62,0
Гарантированный уровень звуковой мощности согласно DIN EN 1870-1(2007)* Холостой ход Обработка Уровень звукового давления согласно DIN EN ISO 3746 (1995) и ISO 7960:1995 (E)* Холостой ход Обработка Погрешность K	 дБ (A) дБ (A) дБ (A) дБ (A) дБ (A)	 88,0 111,6 77,3 97,7 4,0	 88,0 111,6 77,3 97,7 4,0	 88,0 111,6 77,3 97,7 4,0
Диапазон температур окружающей среды	°C	–10 … +40	–10 … +40	–10 … +40
Удлинительный кабель – минимальное поперечное сечение Длина кабеля 10 м Длина кабеля 25 м Длина кабеля 50 м	 $мм^2$ $мм^2$ $мм^2$	 5 x 1,5 5 x 2,5 5 x 2,5	 3 x 1,0 3 x 1,5 3 x 2,5	 3 x 1,0 3 x 1,5 3 x 2,5

* Приведенные значения являются значениями эмиссии и поэтому не должны одновременно представлять безопасные значения для рабочего места. Хотя корреляция между уровнями эмиссии и вредного воздействия существует, на ее основе нельзя определить, требуются ли дополнительные меры предосторожности или нет. Факторы, которые влияют на текущий уровень вредного воздействия, фактически существующий на рабочем месте, включают в себя особенности рабочего помещения и другие источники шума, то есть, количество машин и других соседних рабочих процессов. Допустимые значения для рабочего места могут также изменяться в зависимости от страны. Однако данная информация должна помочь пользователю лучше оценить опасность и риск.

Информация для покупателя:

Сертификат соответствия:

Декларация соответствия: № ТС N RU Д-DE.БЛ08.В.00157, срок действия с 29.04.2016 по 28.04.2021 г., зарегистрирована органом по сертификации продукции «ИВАНОВО-СЕРТИФИКАТ» ООО «Ивановский Фонд Сертификации»; Адрес(юр. и факт.): 153032, Российская Федерация, Ивановская обл., г. Иваново, ул. Станкостроителей, д. 1; тел. (4932)23-97-48; факс (4932)23-97-48; E-mail: ivfs@mail.ru; Аттестат аккредитации № RA.RU.11БЛ08 от 24.03.16 г., выдан Федеральной службой по аккредитации

Страна изготовления: Китай

Производитель: "Metabowerke GmbH"
Metaboallee 1
D-72622 Nuertingen
Германия

Завод-изготовитель:

"Metabo Powertools (China) Co. Ltd."
Bldg. 7, 3585 San Lu Road,
Pujiang Industrial Park, Min Hang District, Китай

Импортер в России:

ООО "Метабо Евразия"
Россия, 127273, Москва
ул. Березовая аллея, д 5 а, стр 7, офис 106
тел.: +7 495 980 78 41

Дата производства зашифрована в 10-значном серийном номере инструмента, указанном на его шильдике. 1-я цифра обозначает год, например «4» обозначает, что изделие произведено в 2014 году. 2-я и 3-я цифры обозначают номер недели в году производства (с 1ой по 52ю).

Гарантийный срок: 1 год с даты продажи

Срок службы инструмента: 5 лет с даты изготовления

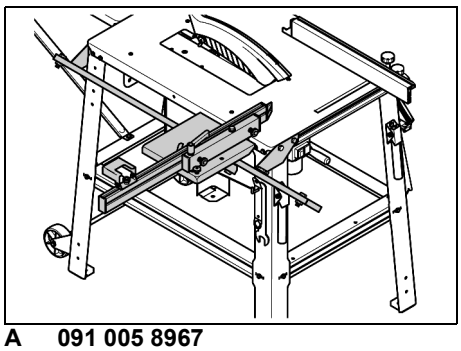

A 091 005 8967

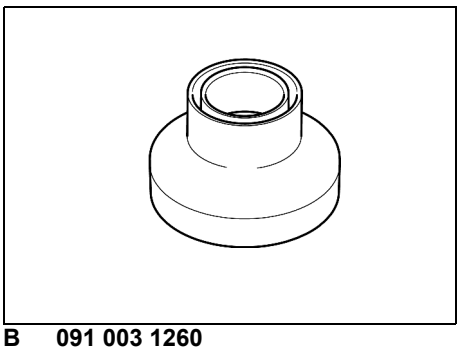

B 091 003 1260

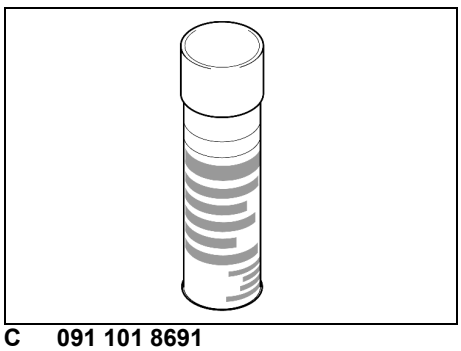

C 091 101 8691



D 628 016

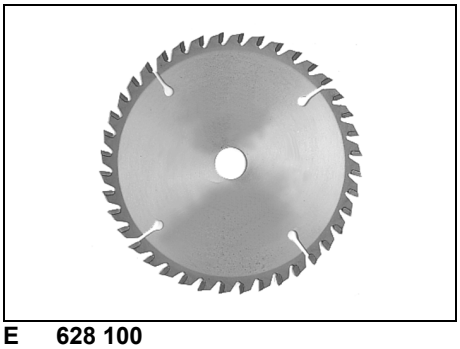

E 628 100

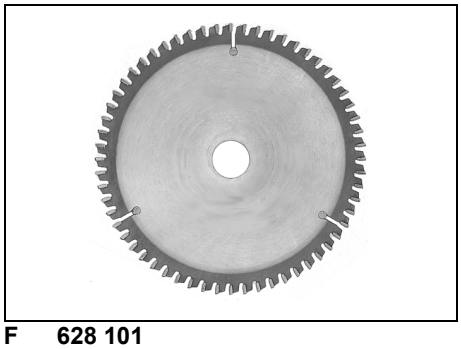

F 628 101

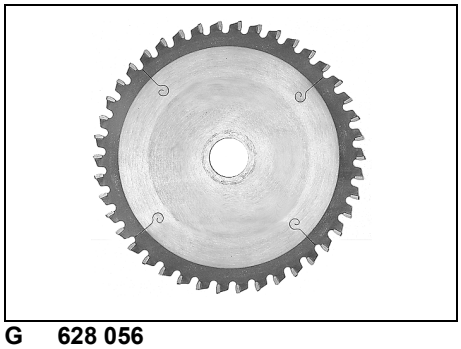

G 628 056

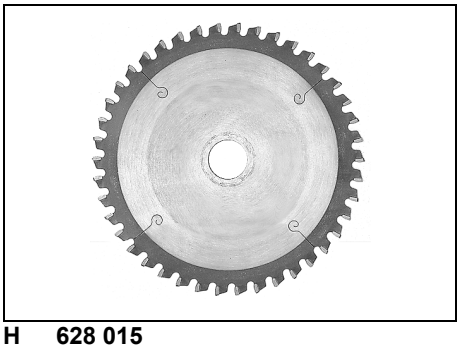

H 628 015

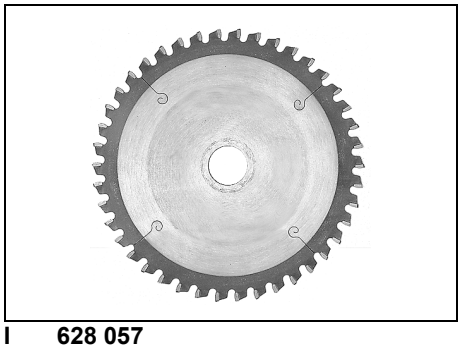

I 628 057

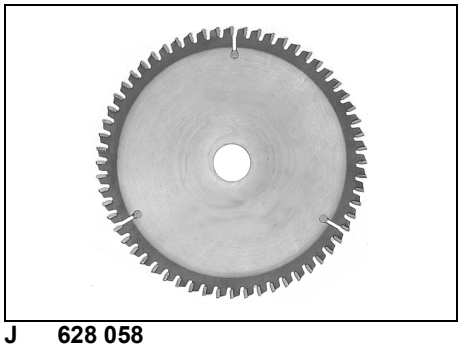

J 628 058

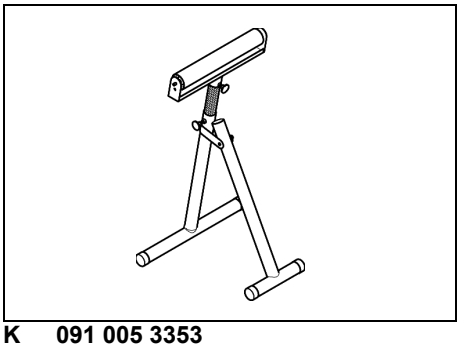

K 091 005 3353

Metabowerke GmbH
Metabo-Allee 1
72622 Nuertingen
Germany
www.metabo.com

metabo®

PROFESSIONAL POWER TOOL SOLUTIONS