UC3551A - ELEKTRYCZNA PILARKA LANCUCHOWA

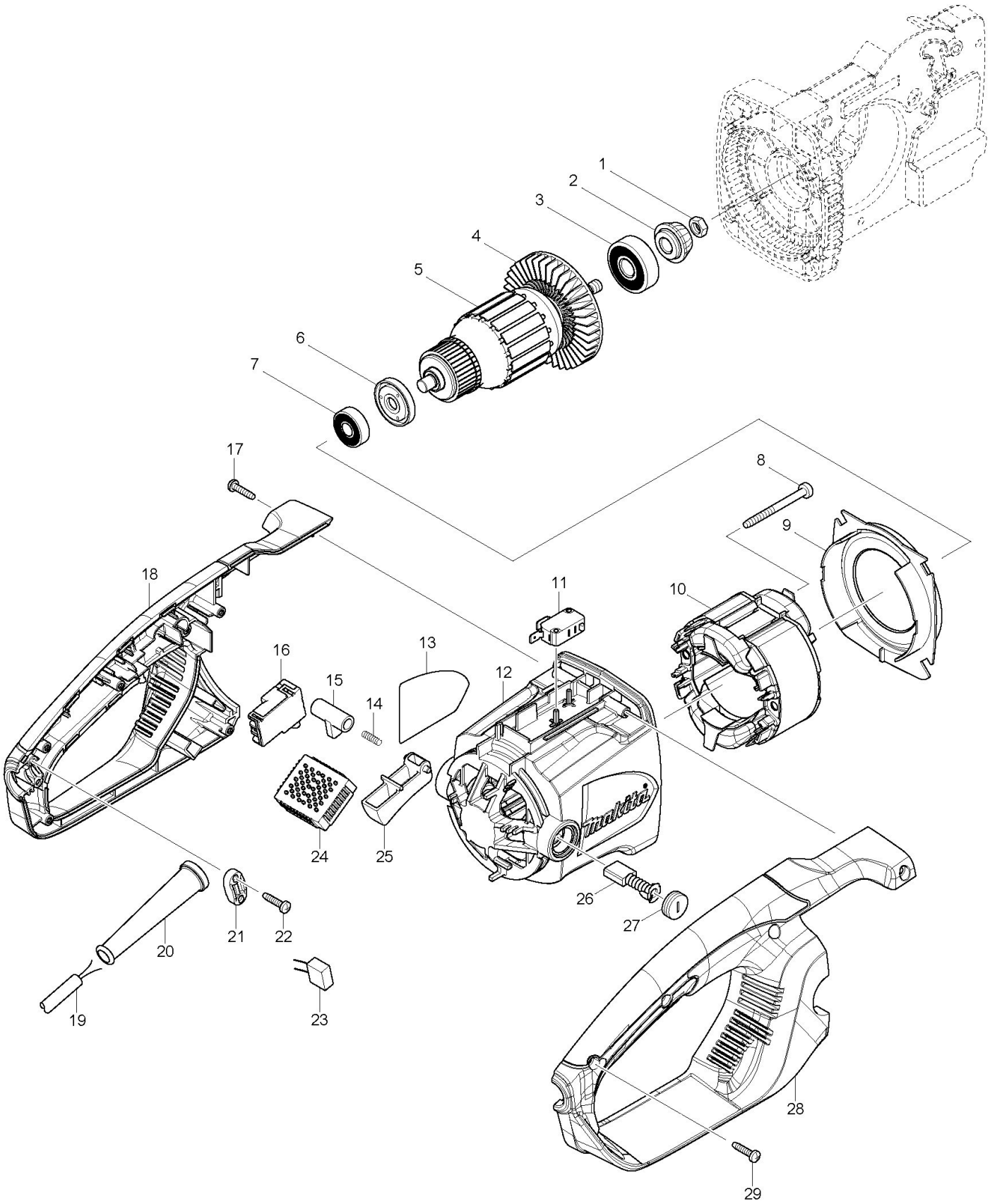

UC3551A - ELEKTRYCZNA PILARKA LANCUCHOWA

Numer	Numer katalogowy części	Nazwa
1	931403-6	NAKRĘTKA M8 3705/5500S/9079F/S
2	227626-5	PRZEKŁADNIA ZĘBATA 12 do UC4051A
3	211111-8	ŁOŻYSKO 6301 2RS
5	517904-4	WIRNIK do UC3050A
6	681666-1	PODKŁADKA do MT360
7	210084-2	ŁOŻYSKO KULKOWE 629ZZ do UC4051A
8	266095-5	ŚRUBA 5x55
9	419410-4	DYFUZOR 226118010
10	636394-3	STOJAN do UC3050A
11	650577-1	WŁĄCZNIK do UCXX20A
12	142348-5	OBUDOWA SILNIKA do UC3051A
13	815F99-6	
14	233173-6	SPRĘŻYNA do UCXX20A
15	416178-3	PRZYCISK BLOKADY do UC4020A
16	650717-1	WŁĄCZNIK TGC30B do UC4051A
17	265995-6	ŚRUBA 4x18
18	187901-0	RĘKOJEŚĆ KPL. do UC3051A
19	665883-1	PRZEWÓD ZASILAJĄCY UC3530AP (DŁUGOŚĆ = 5m)
20	682540-6	OSŁONA KABLA
21	687124-5	(zam. 687052-4) ZATRZASK KABLA do MT
22	265995-6	ŚRUBA 4x18
23	645105-5	(zam.645185-1 TI.Z17286) KONDENSATOR645006-7
24	631719-6	(zam. 970104021) KONTROLER ELEKTRONICZNY do UCxx30A
25	419411-2	DŹWIGNIA WŁĄCZNIKA do UCXX30A
26	181044-0	SZCZOTKI WĘGLOWE CB153
27	643650-4	NAKRĘTKA SZCZOTKI
28	187901-0	RĘKOJEŚĆ KPL. do UC3051A
29	265995-6	ŚRUBA 4x18

UC3551A - ELEKTRYCZNA PILARKA LANCUCHOWA

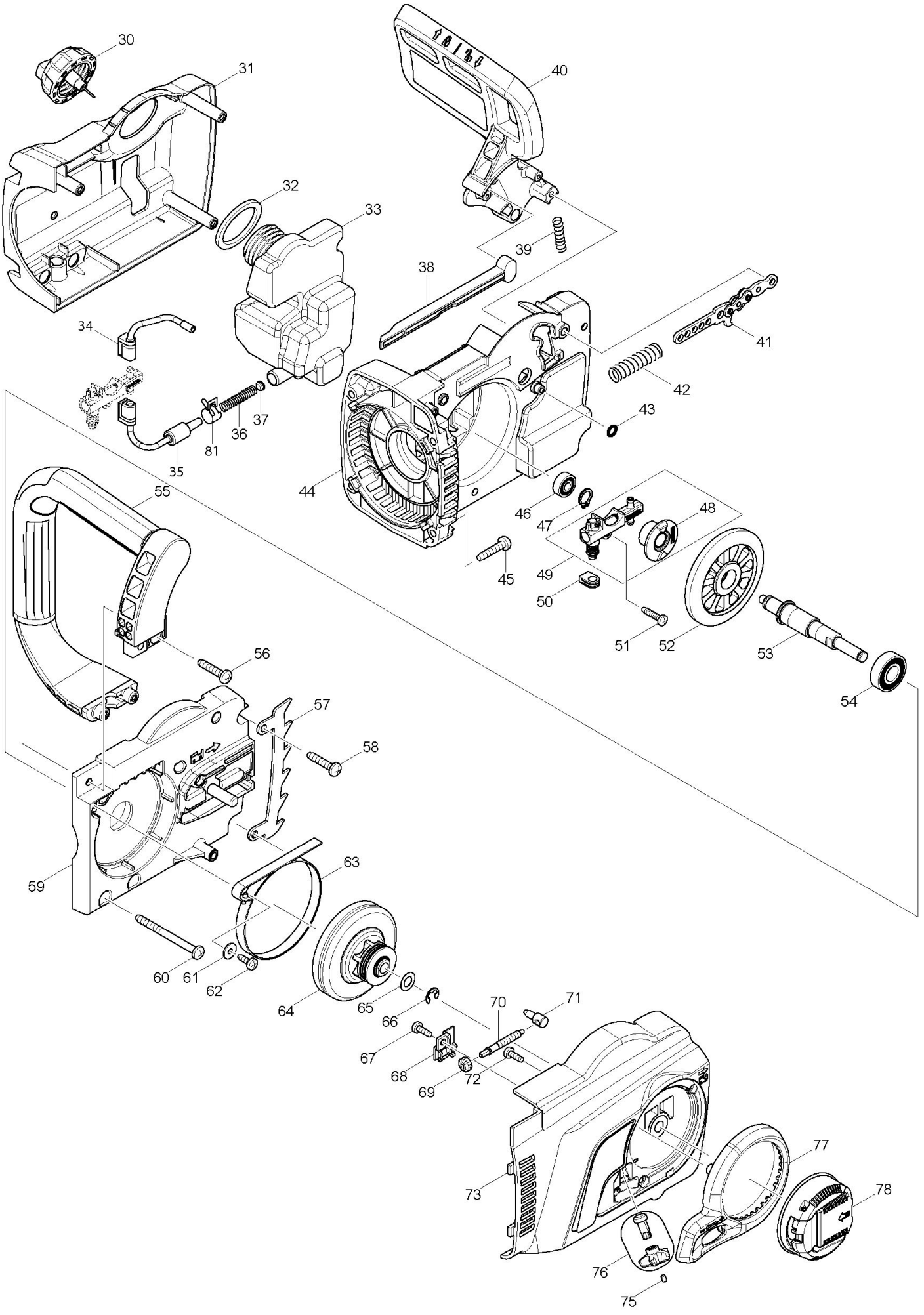

UC3551A - ELEKTRYCZNA PILARKA LANCUCHOWA

Numer	Numer katalogowy części	Nazwa
30	142282-9	KOREK ZBIORNIKA OLEJU do UCXX41/51A
31	454822-4	POKRYWA OBUDOWY PRZEKŁADNI do UC4051A
32	421959-2	USZCZELKA ZBIORNIKA OLEJU o UCXX30A
33	454826-6	ZBIORNIK OLEJU do UC4051A
34	424611-1	ŁĄCZNIK B do UC4051A
35	424610-3	ŁĄCZNIK A do UC4051A
36	231975-4	SPRĘŻYNA do DCS230T
37	416274-7	POKRYWKA do DCS230T
38	454825-8	PRĘT do UC4051A
39	233174-4	SPRĘŻYNA do UCXX30A
40	142341-9	OSŁONA PRZEDNIA KPL. do UC3051A
41	158044-5	UCHWYT SPRĘŻYNY HAMULCA do UCXX30A
42	234005-0	SPRĘŻYNA 9 do UCXX30A
43	213017-6	O-RING 6 do AN621
44	454821-6	OBUDOWA PRZEKŁADNI do UC4051A
45	266041-8	ŚRUBA 5x25
46	210028-2	(zam. 211012-0) ŁOŻYSKO KULKOWE 606ZZ do UCXX20A
47	961006-2	ZEGER
48	221427-3	KOŁO ŚLIMAKOWE
50	424612-9	USZCZELKA do UC4051A
51	265995-6	ŚRUBA 4x18
52	227627-3	PRZEKŁADNIA ZĘBATA 37 do UC4051A
53	326373-6	WRZECIONO do UC4051A
54	210107-6	ŁOŻYSKO KULKOWE 6001ZZ do UC4051A
55	454823-2	RĘKOJEŚĆ do UC4051A
56	266041-8	ŚRUBA 5x25
57	345651-5	OSTROGA ZĘBATA do UC4020A
58	266041-8	ŚRUBA 5x25
59	319091-3	KASETA ŁOŻYSKA do EA3600
60	266044-2	ŚRUBA 5x60
61	267195-4	PODKŁADKA 4 do DCS230T
62	266026-4	ŚRUBA 4x12
63	168426-3	(zam. 226213050) TAŚMA HAMULCA do UCXX30A
64	125331-7	BĘBEN SPRZĘGŁA do UCXX30A
65	253215-0	(zam. 253835-0 nie dotyczy zastosowania w UCxx) PODKŁADKA 8 2415,JG16/JN3200
66	259033-4	(zam. 927306000) PIERŚCIEŃ SEGERA do UCXX30A
67	266427-6	ŚRUBA 4x12
68	454818-5	POKRYWA do UC4051A
69	227496-2	KOŁO ZĘBATE do UC3020A
70	326372-8	ŚRUBA USTALAJĄCA do UC4051A
71	326310-0	PIN USTALAJĄCY do UC4051A
72	266427-6	ŚRUBA 4x12
73	142342-7	POKRYWA KOŁA do UC3051A
75	263002-9	KOŁEK GUMOWY SR1800/41KB/JS1650/9901
76	142665-3	ZĘBATKA NAPĘDOWA do UCXX51A/DUC252
77	454819-3	POKRYWA NAKRĘTKI do UC4051A
78	142235-8	NAKRĘTKA KPL. do UCXX41/51A

81	324685-1	ZACISK PRZEWODU do UC3520A